0 601 587 603

Stand ~~05-08-09~~
Issue 05-08-11

Fig./Abb. 1

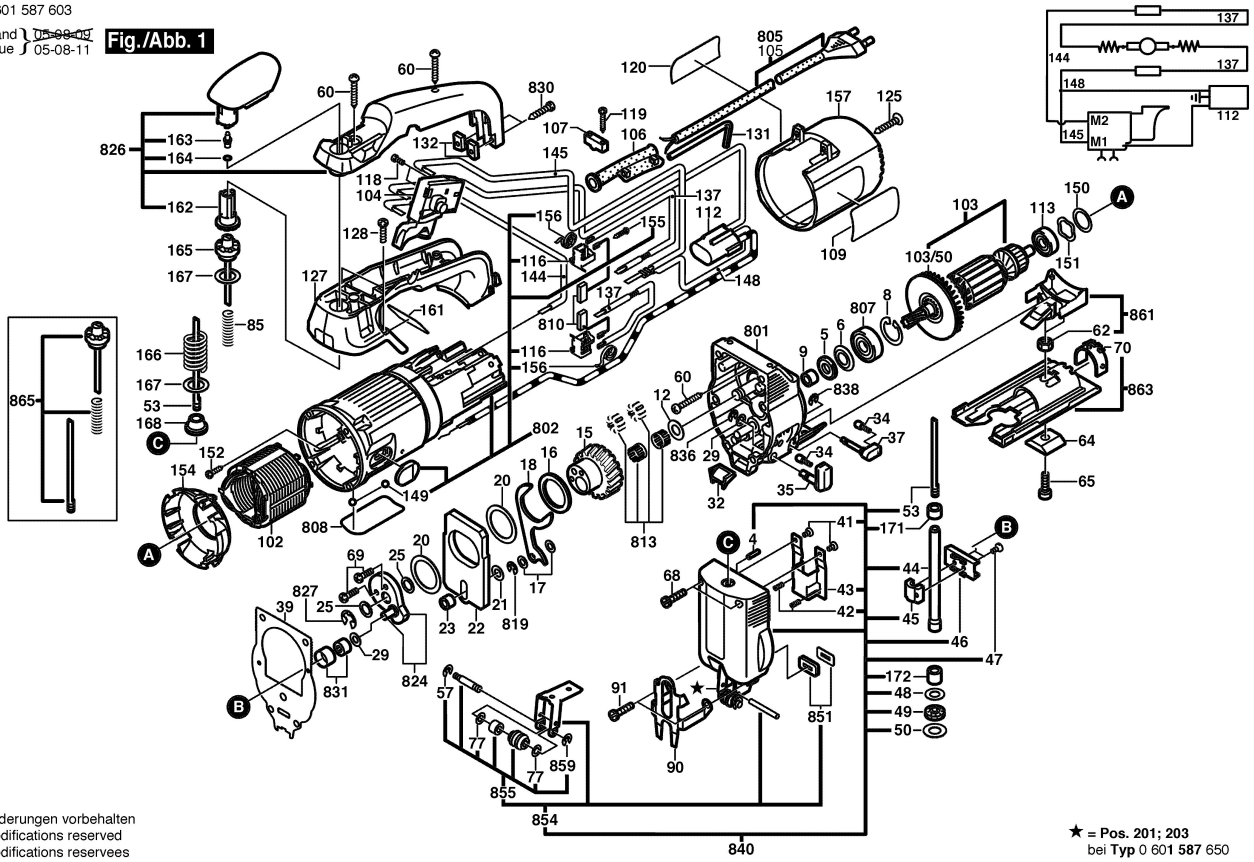

Änderungen vorbehalten
Modifications reserved
Modifications reservees
Salvo modificaciones

★ = **Pos. 201; 203**
bei **Typ** 0 601 **587** 650