0 602 209 634
Issue / Stand 09-11-25 **Fig./Abb. 1**

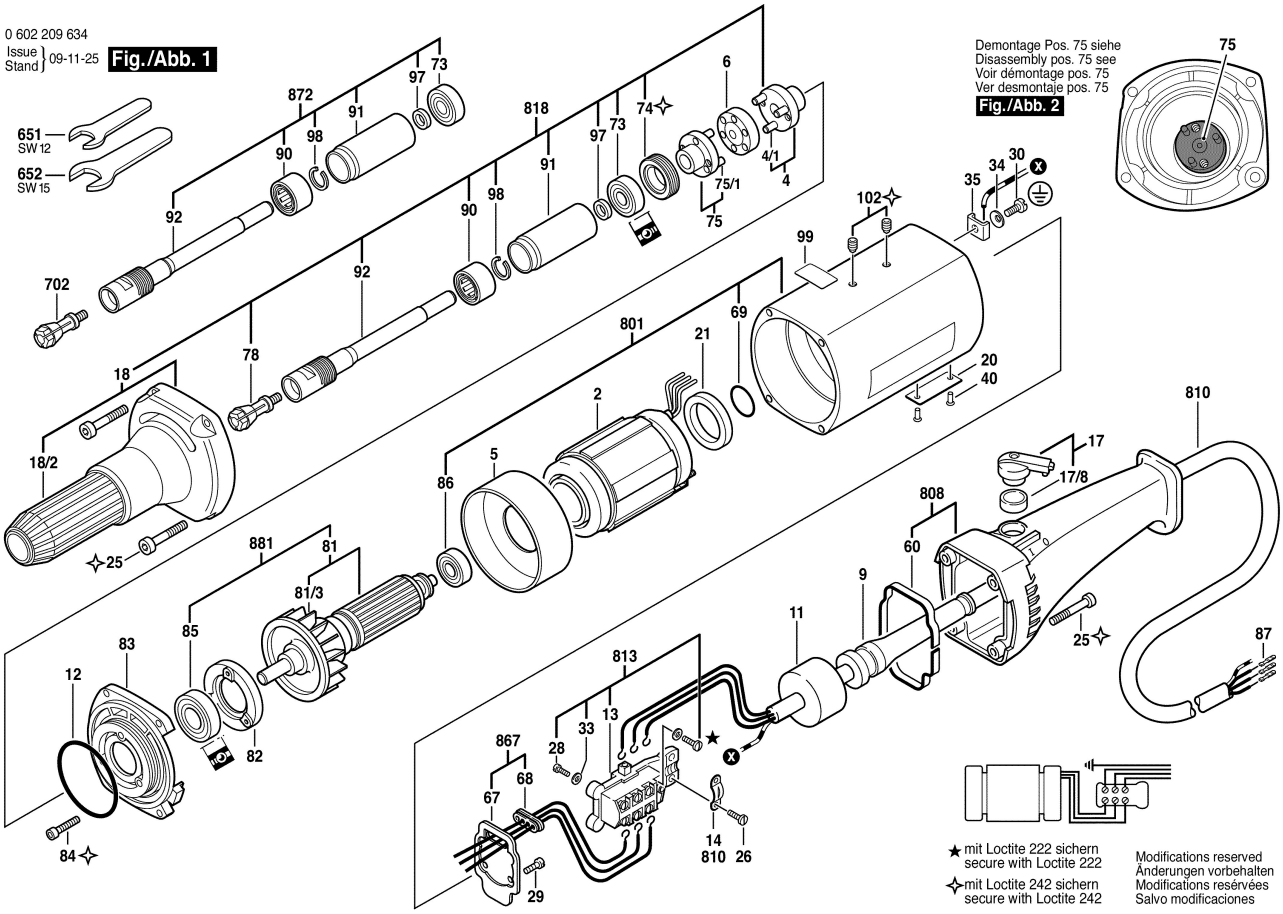

0 602 209 634
Issue / Stand 09-11-25 **Fig./Abb. 2**

Demontage Pos. 75 / Disassembling pos. 75
Demontage pos. 75 / Desmontar pos. 75

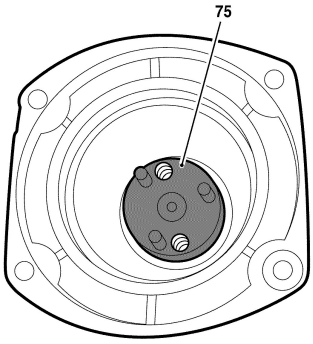

Demontage Pos. 75 / Disassembling pos. 75
Demontage pos. 75 / Desmontar pos. 75

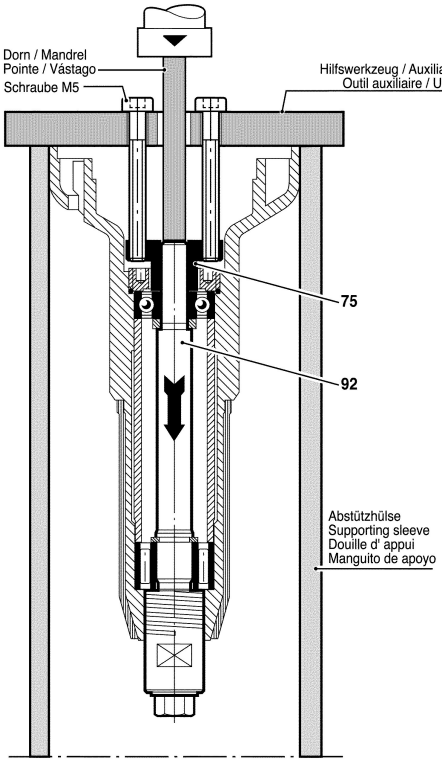

Hilfswerkzeug zum Selbstanfertigen
Auxiliary tool (for your own manufacture)
Outil auxiliaire (fabrication locale)
Utile (fabricación particular)

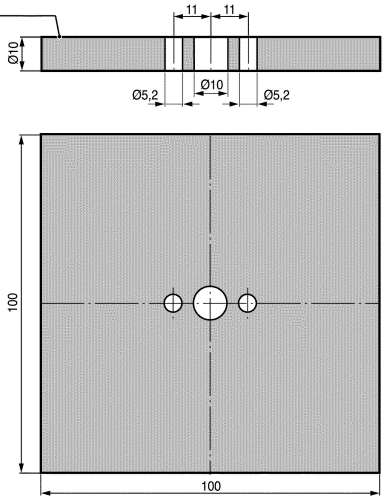

Maße in mm
Dimensions in mm
Cotes en mm
Medidas en mm

Änderungen vorbehalten
Modifications reserved
Modifications reservées
Salvo modificaciones