0 602 241 003
Issue / Stand } 11-03-15 **Fig./Abb. 1**

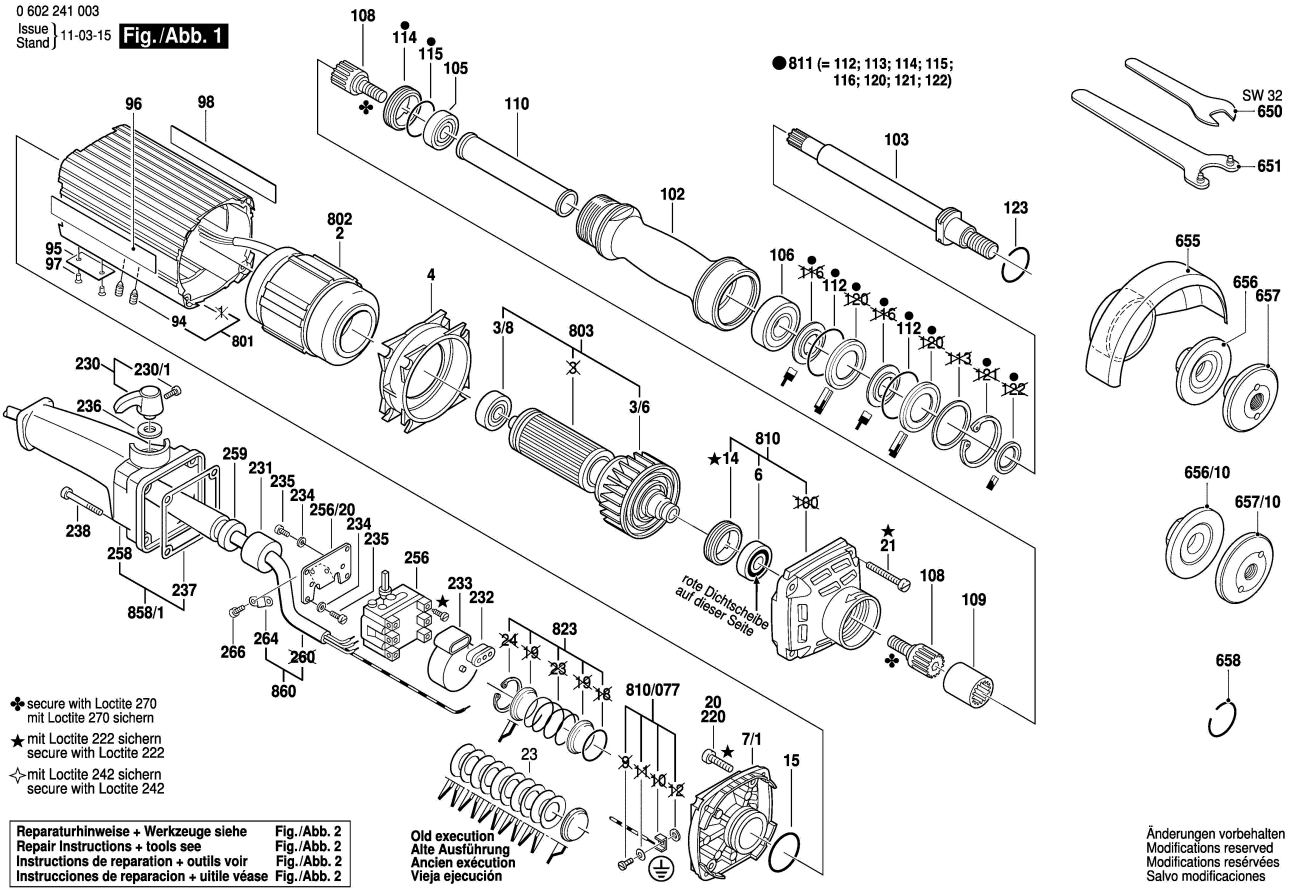

✤ secure with Loctite 270
mit Loctite 270 sichern

★ mit Loctite 222 sichern
secure with Loctite 222

✧ mit Loctite 242 sichern
secure with Loctite 242

Reparaturhinweise + Werkzeuge siehe	**Fig./Abb. 2**
Repair Instructions + tools see	**Fig./Abb. 2**
Instructions de reparation + outils voir	**Fig./Abb. 2**
Instrucciones de reparacion + uitile véase	**Fig./Abb. 2**

● 811 (= 112; 113; 114; 115; 116; 120; 121; 122)

Änderungen vorbehalten
Modifications reserved
Modifications reservées
Salvo modificaciones

0 602 241 003
Issue / Stand } 11-03-15 **Fig. /Abb. 2**

Motorgehäuse ohne Gewindestifte Pos. 94
Durch Aufsägen des Motorgehäuses kann der Ständer Pos. **802** ausgebaut werden!

Motorhousing without threaded pins pos. 94
By sawing through the motor housing it is possible to remove the stator pos. **802**!

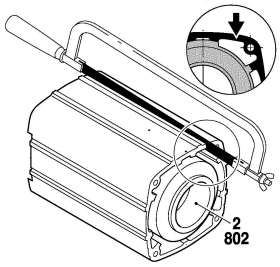

Motorgehäuse mit Gewindestifte Pos. 94
Gewindstifte Pos. **94** entfernen.
Motorgehäuse Pos. **802** (z.B. mit Gasbrenner) auf ca.150°C erwärmen.

Motorhousing with threaded pins pos. 94
Remove threaded pins pos. **94**. Warm up motorhousig pos. **802** (for example using a gasburner) to a temperature of approx.150°C.

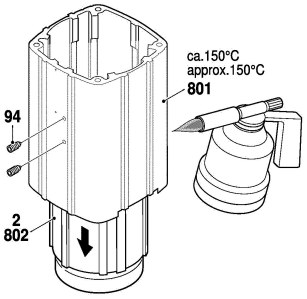

Pos. 6 +14
Demontage
Disassembling
Demontage
Desmontar

Pos. **14** ist mit Loctite gesichert.
Zum Lösen Pos. **14** auf ca. 100°- 120° erwärmen.
Bei der Montage Pos. **14** wieder mit Loctite 222 sichern.

Pos. 6 + 14
Montage
Assemble
Montage
Montaje

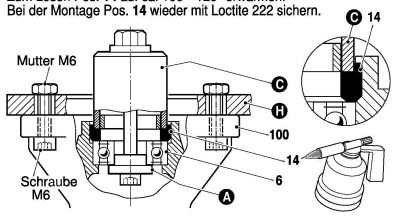

Pos. 105 + 114
Demontage
Disassembling
Demontage
Desmontar

Pos. **114** ist mit Loctite gesichert.
Zum Lösen Pos. **114** auf ca. 100°- 120° erwärmen.
Bei der Montage Pos. **114** wieder mit Loctite 222 sichern.

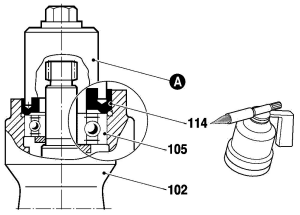

Pos. 105, 114 , 115
Montage / Assemble
Montage / Montaje

1. Kugellager Pos. **105** mit Hilfswerkzeug **B** vorspannen.
2. Gewindering Pos. **114** am Gewinde mit 1 - 2 Tropfen Loctite 222 benetzen.
3. Den Gewindering Pos. **114** bis O-Ring Pos. **115** mit Hilfswerkzeug **C** von Hand eindrehen / anlegen.
4. Gewindering Pos. **114** ca. 45° bis 60° weiterdrehen, sodaß der O-Ring Pos. **115** gepresst ist.

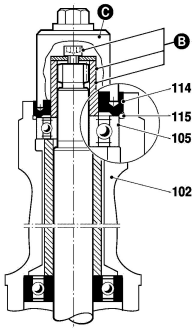

Änderungen vorbehalten
Modifications reserved
Modifications reservées
Salvo modificaciones

Maße in mm
Dimensions in mm
Cotes en mm
Medidas en mm

Werkzeugsatz	**1 609 244 A51**	(KDEW 8981)
Tool kit	**1 609 244 A51**	(KDEW 8981)
Sets d'outils	**1 609 244 A51**	(KDEW 8981)
Juegos de herramientas	**1 609 244 A51**	(KDEW 8981)

Hilfswerkzeug C
Auxiliary tool
Outil auxiliaire
Herramienta auxiliar

Hilfswerkzeug A
Auxiliary tool
Outil auxiliaire
Herramienta auxiliar

Hilfswerkzeug B
Auxiliary tool
Outil auxiliaire
Herramienta auxiliar

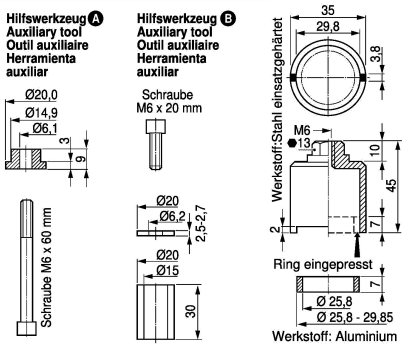

Haltevorrichtung H
Retaining device
Dispositif de retenue
Dispositivo de retención

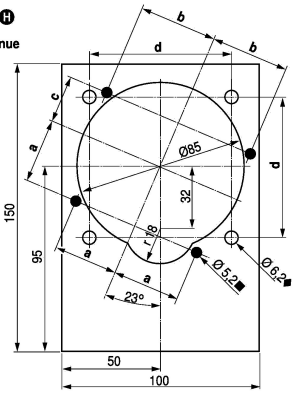

a = 33,23 ± 0,05
b = 39,50 ± 0,05
c = 25,47 ± 0,05
d = 72,00 ± 0,1

◆ = Geradschleifer-Spindellager
= Winkelschleifer-Getriebegehäuse

■ = Winkelschleifer-Lagerflansch
(3 605 805 007)