0 603 095 000
Stand } 04-09
Issue } 08-06-04

Fig./Abb. 1

Pos.13 (=1x Kreuzstück 2 608 040 052)

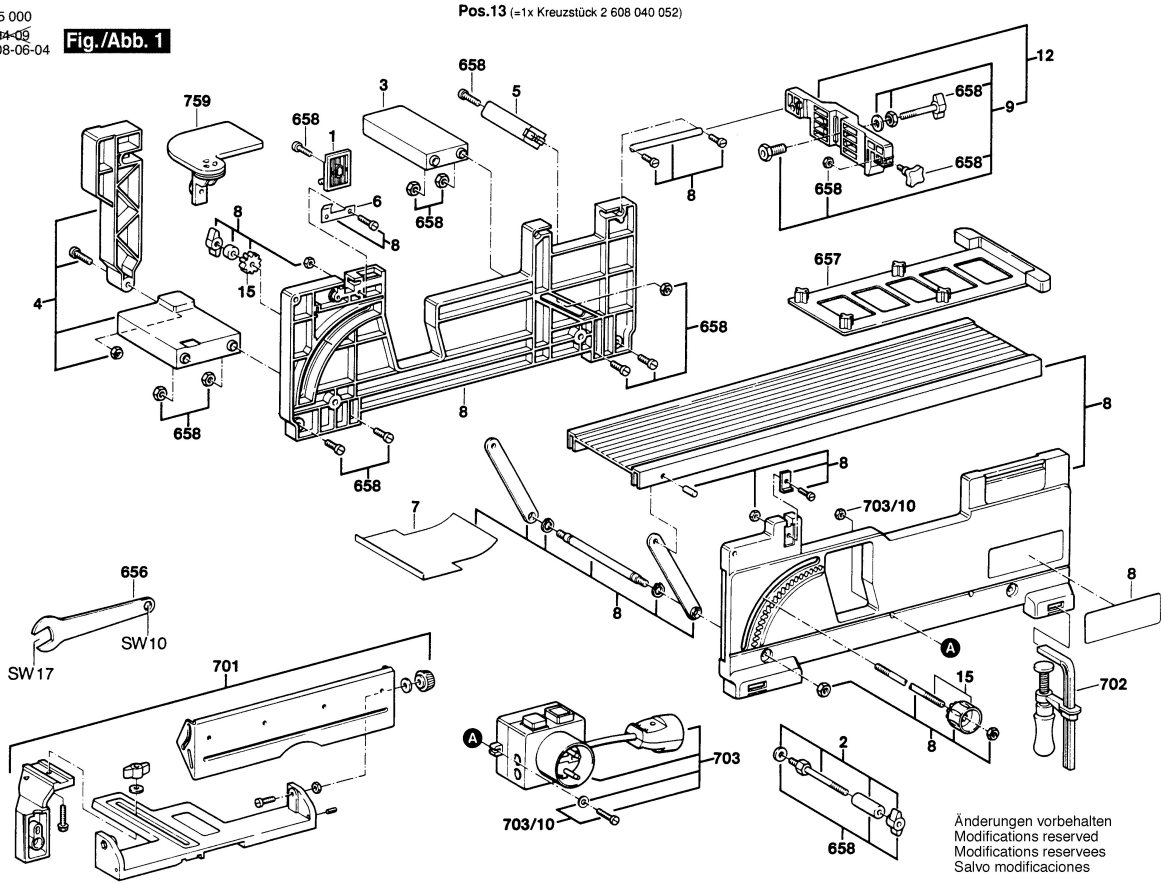

Änderungen vorbehalten
Modifications reserved
Modifications reservees
Salvo modificaciones