0 603 169 703
Stand } ~~00-05~~
Issue } 00-07-04

Fig./Abb. 1

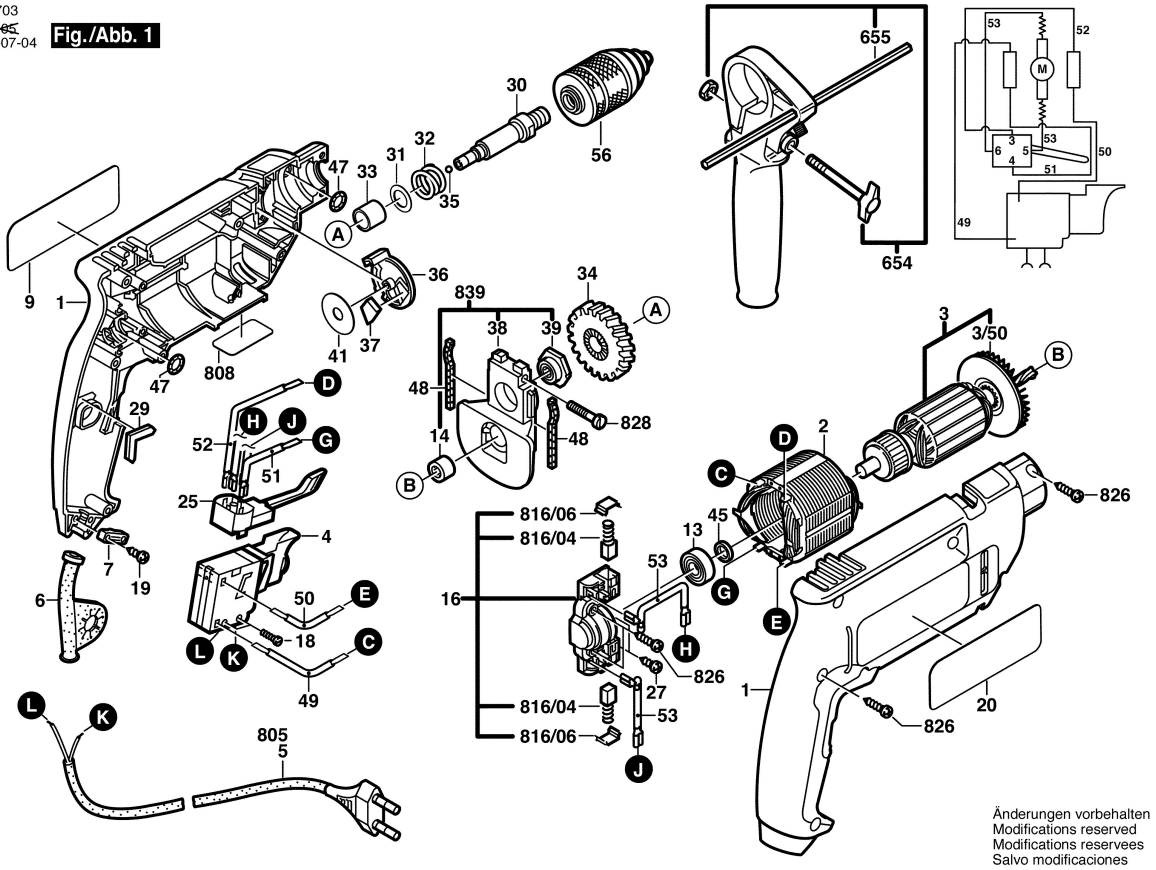

Änderungen vorbehalten
Modifications reserved
Modifications reservees
Salvo modificaciones