0 603 246 078

Stand / Issue } 00-10-24 **Fig./Abb. 1**

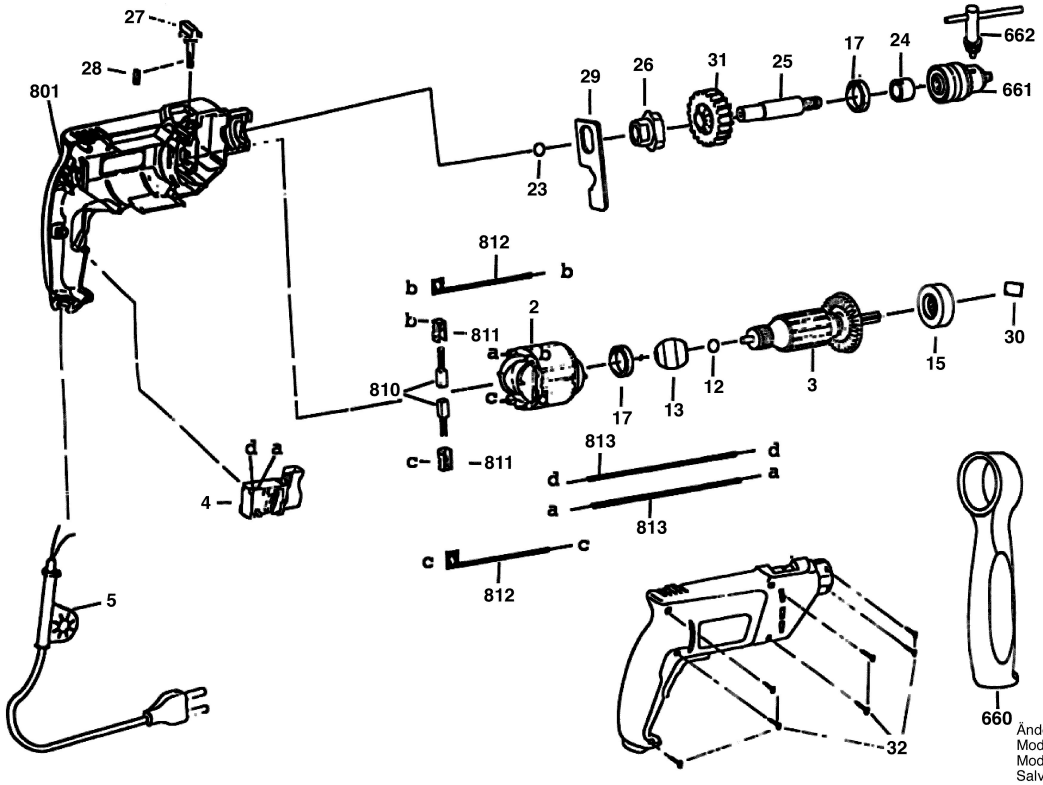

Änderungen vorbehalten
Modifications reserved
Modifications resérvées
Salvo modificaciones