0 603 275 103

Stand ~~00-06-07~~
Issue 00-08-14

Fig./Abb. 1

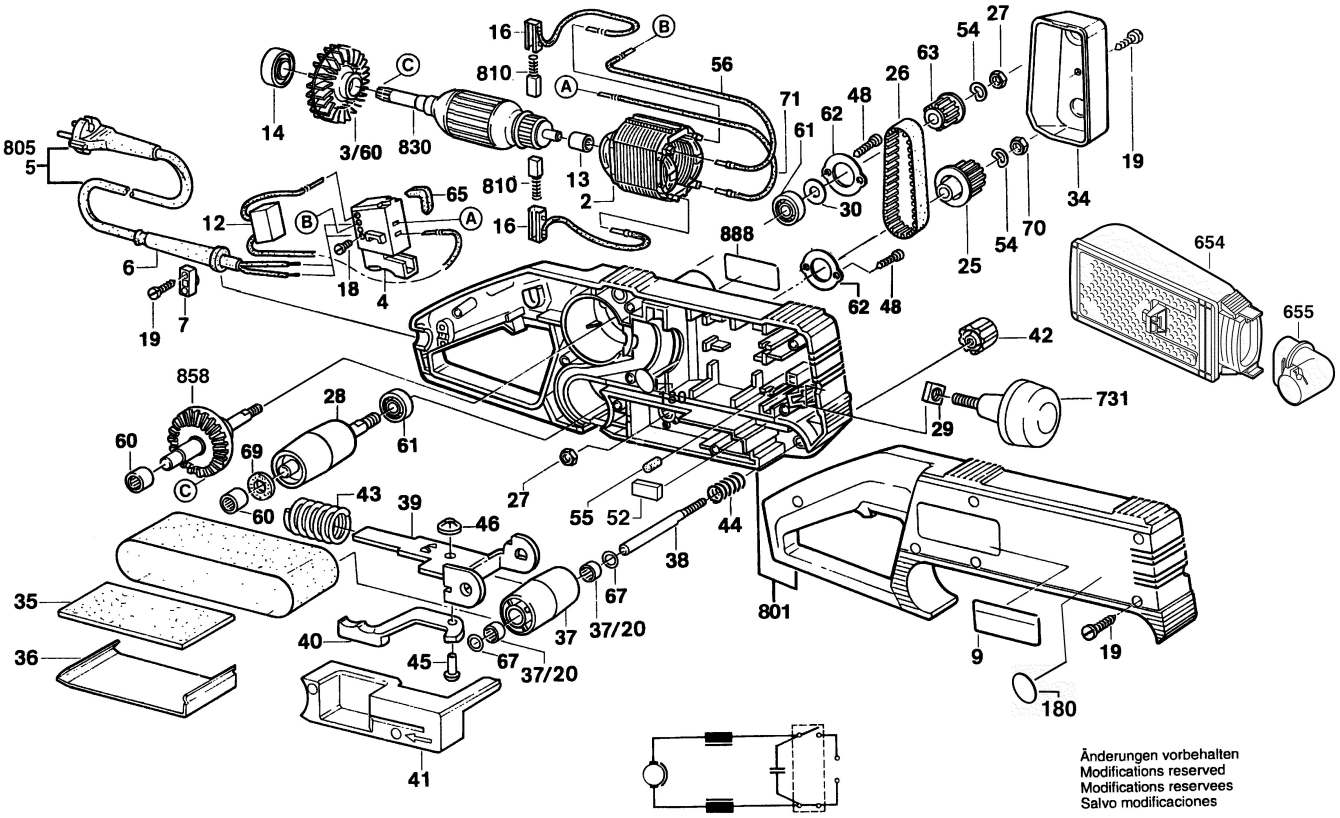

Änderungen vorbehalten
Modifications reserved
Modifications reservees
Salvo modificaciones

0 603 275 103

Stand ~~00-05~~
Issue 00-08-07

Fig./Abb. 2

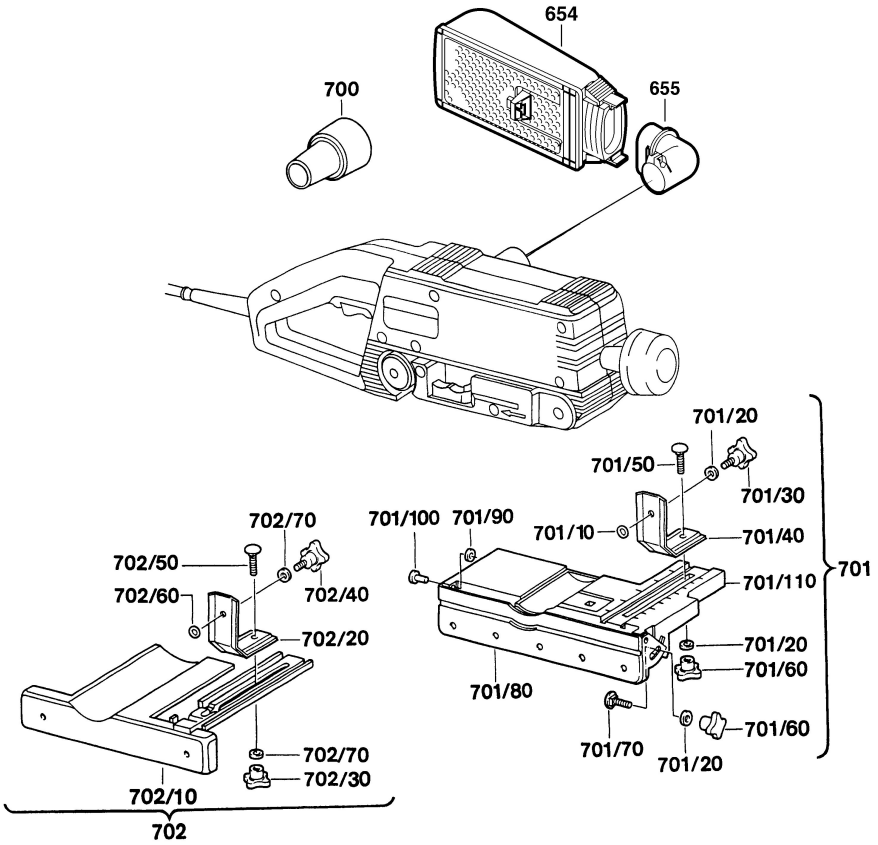

Änderungen vorbehalten
Modifications reserved
Modifications reservees
Salvo modificaciones