0 603 278 103

Stand } ~~02-10~~
Issue } 02-11-04

Fig./Abb. 1

Schräg - Verzahnung
Bevel - Toothed

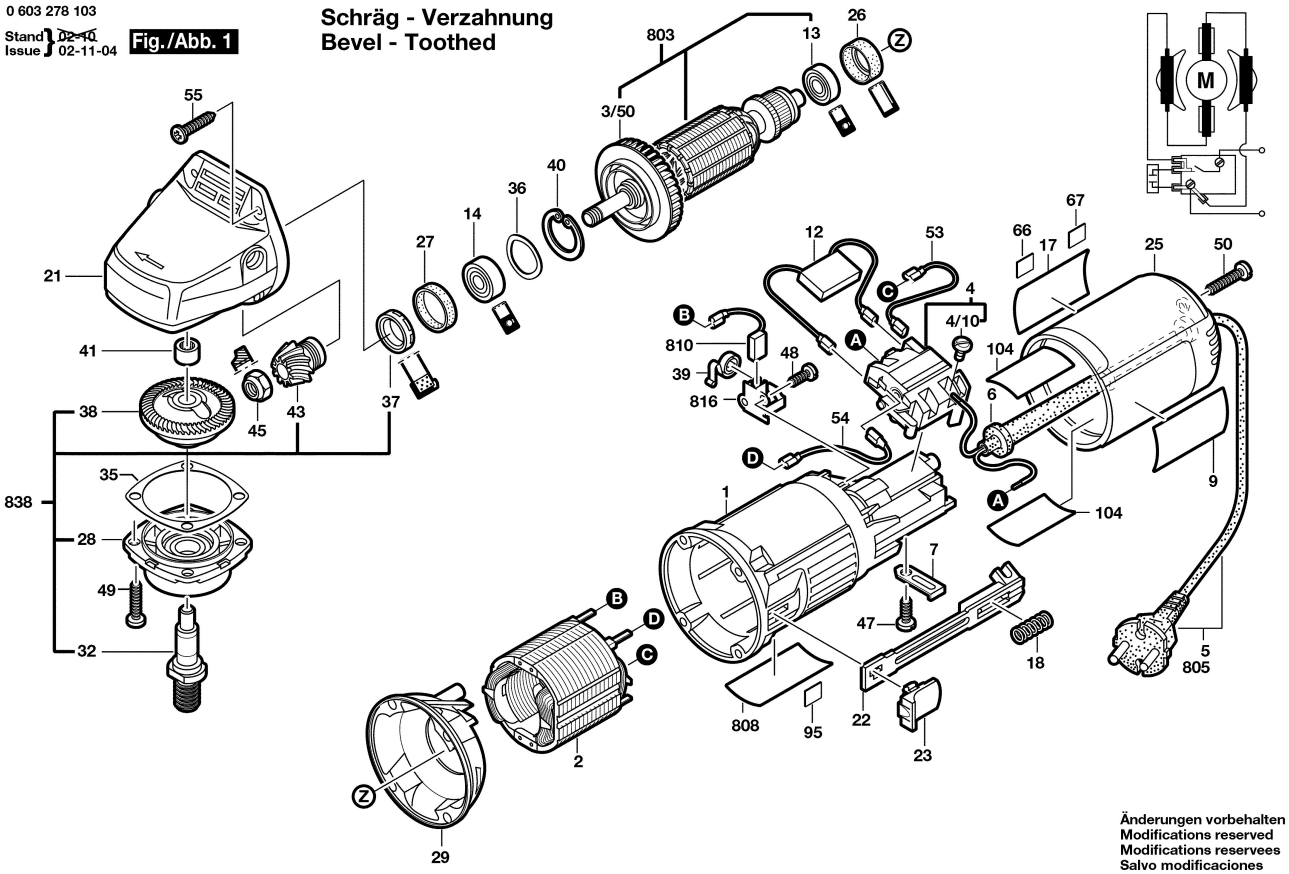

Änderungen vorbehalten
Modifications reserved
Modifications reservees
Salvo modificaciones

0 603 278 103

Stand } ~~02-10~~
Issue } 02-11-04

Abb./Fig. 2

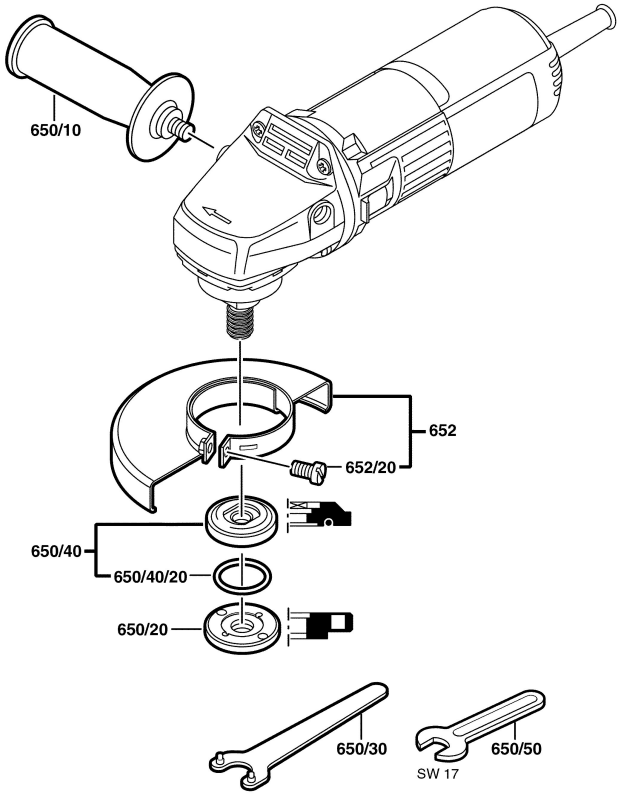

Änderungen vorbehalten
Modifications reserved
Modifications reservees
Salvo modificaciones