Typ 0 603 **290** 9. . = **PHG 500**

Stand ~~95-04~~
Issue 95-07.26

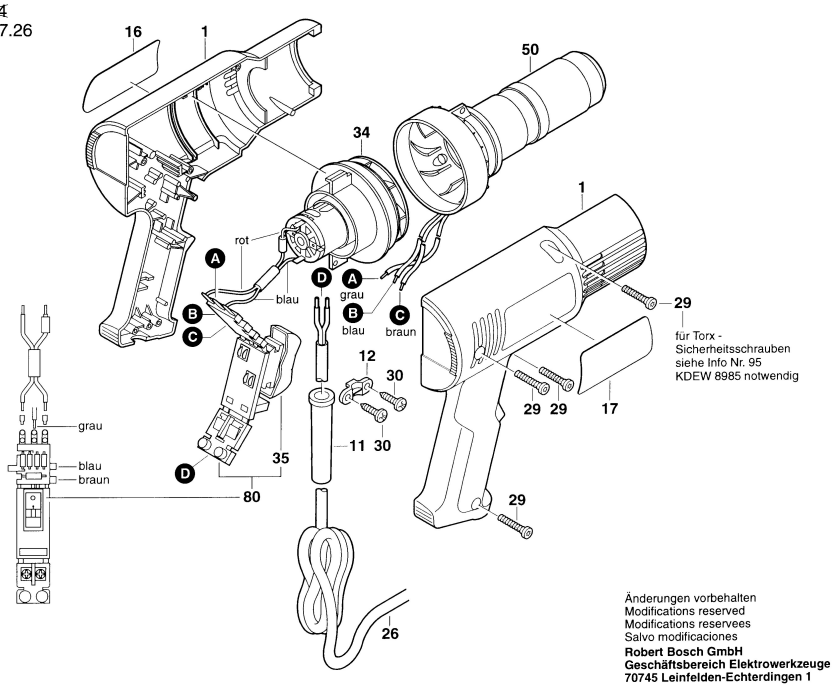

Änderungen vorbehalten
Modifications reserved
Modifications reservees
Salvo modificaciones

Robert Bosch GmbH
Geschäftsbereich Elektrowerkzeuge
70745 Leinfelden-Echterdingen 1