Typ 0 60**3 315** 1 . . **= PTL 1**

Stand 97-07-09
Issue 97-09-24

Pos. 750 = Düse / Jet

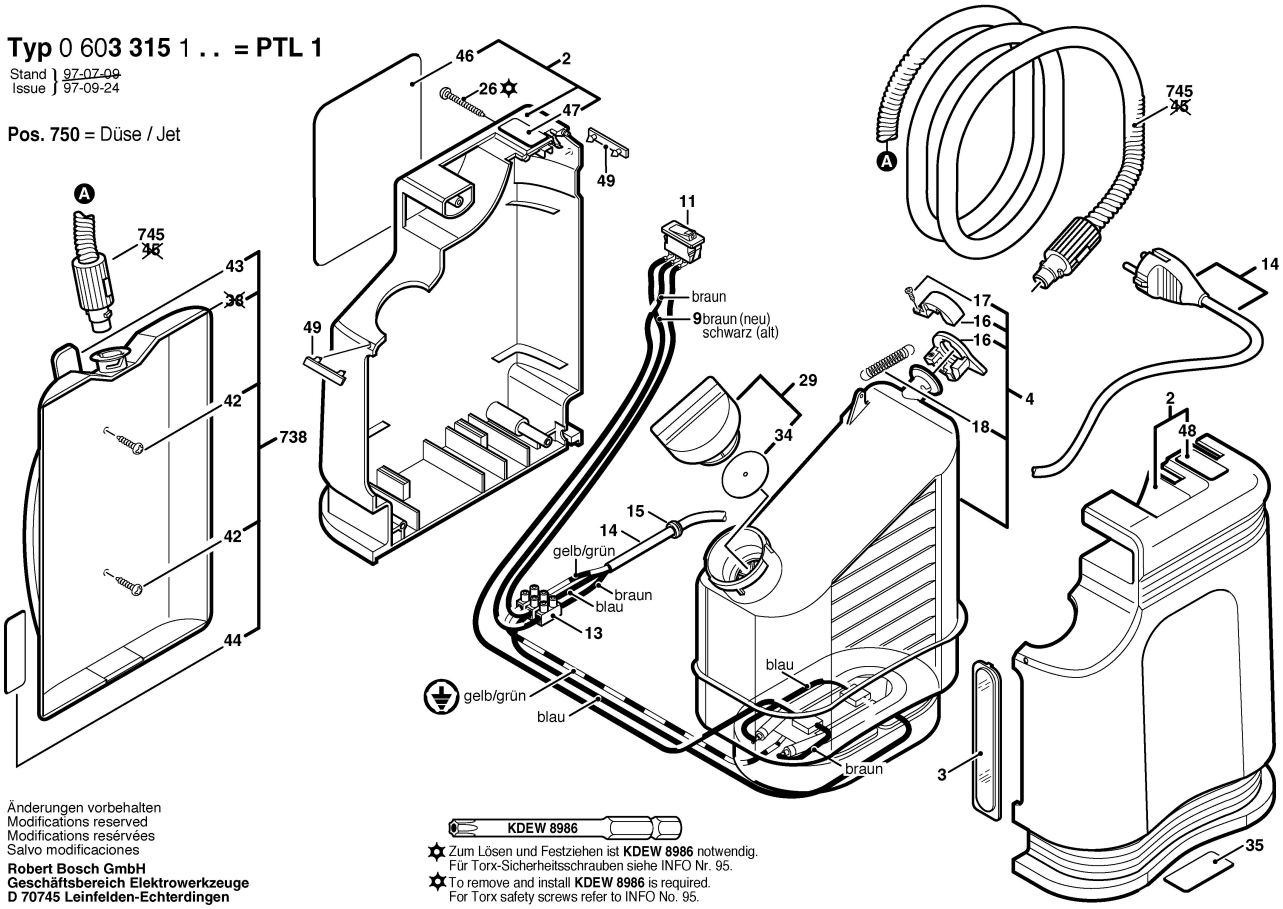

KDEW 8986

Zum Lösen und Festziehen ist **KDEW 8986** notwendig.
Für Torx-Sicherheitsschrauben siehe INFO Nr. 95.

To remove and install **KDEW 8986** is required.
For Torx safety screws refer to INFO No. 95.

Änderungen vorbehalten
Modifications reserved
Modifications reservées
Salvo modificaciones

Robert Bosch GmbH
Geschäftsbereich Elektrowerkzeuge
D 70745 Leinfelden-Echterdingen