0 603 321 735
Stand } ~~00-12~~
Issue } 13-12-03

**Fig. /Abb. 1**

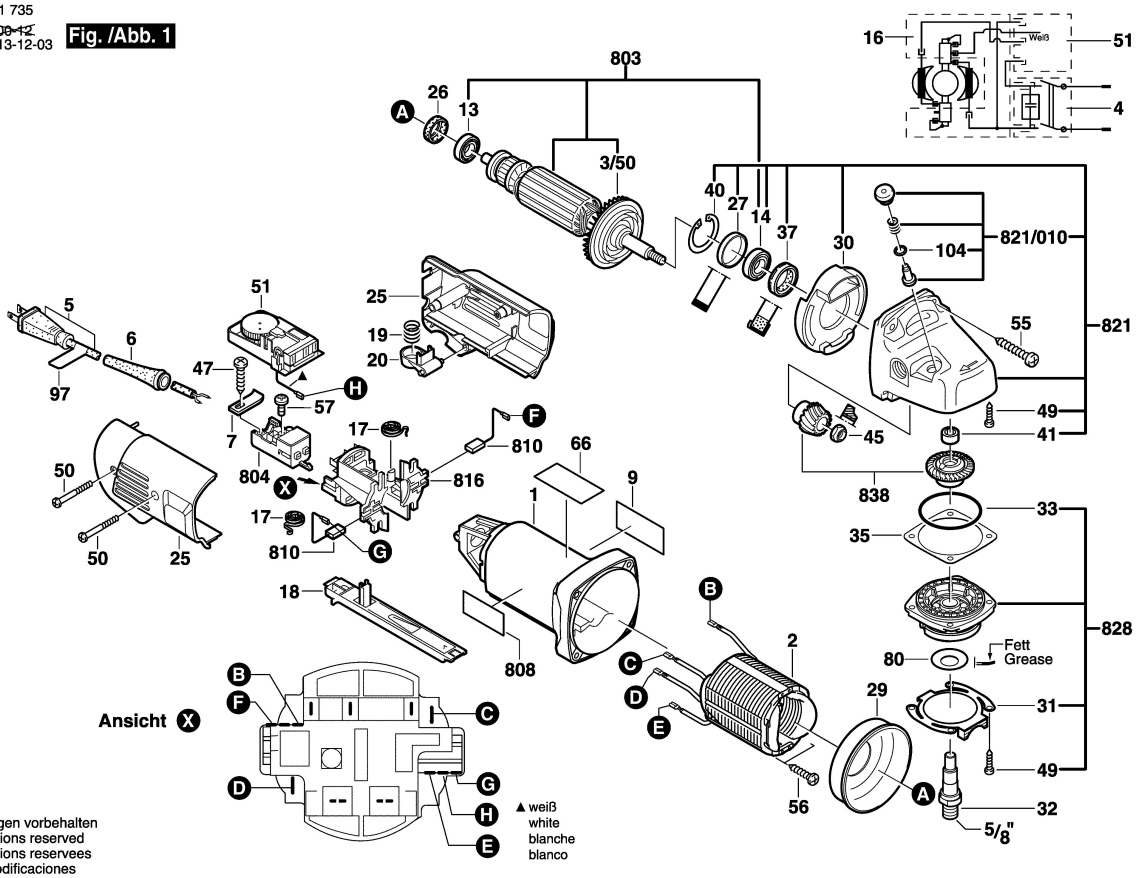


Änderungen vorbehalten
Modifications reserved
Modifications reservees
Salvo modificaciones

0 603 321 735
Stand } ~~98-10~~
Issue } 00-12-12

**Fig. /Abb. 2**

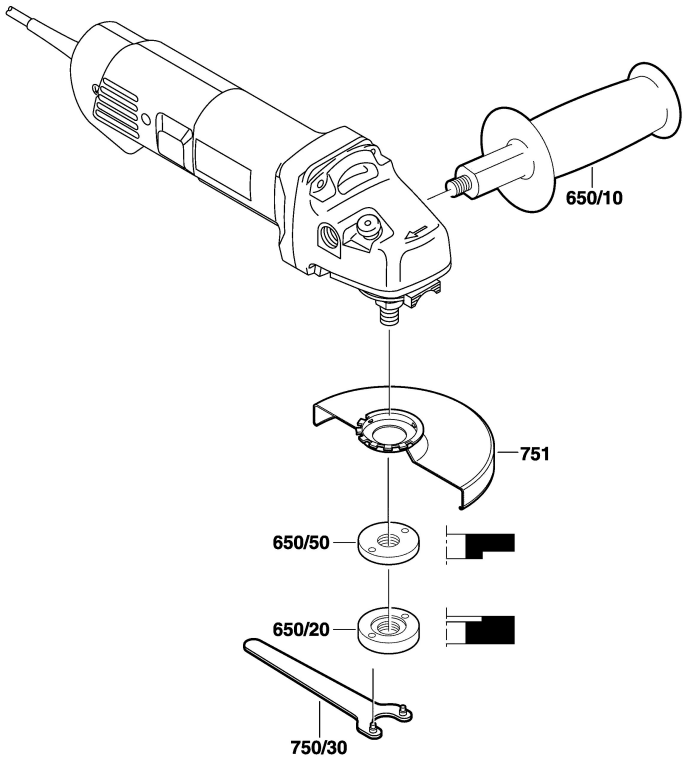


Änderungen vorbehalten
Modifications reserved
Modifications reservees
Salvo modificaciones