0 603 337 703

Stand ~~09-05~~
Issue 07-02-13

Fig./Abb. 1

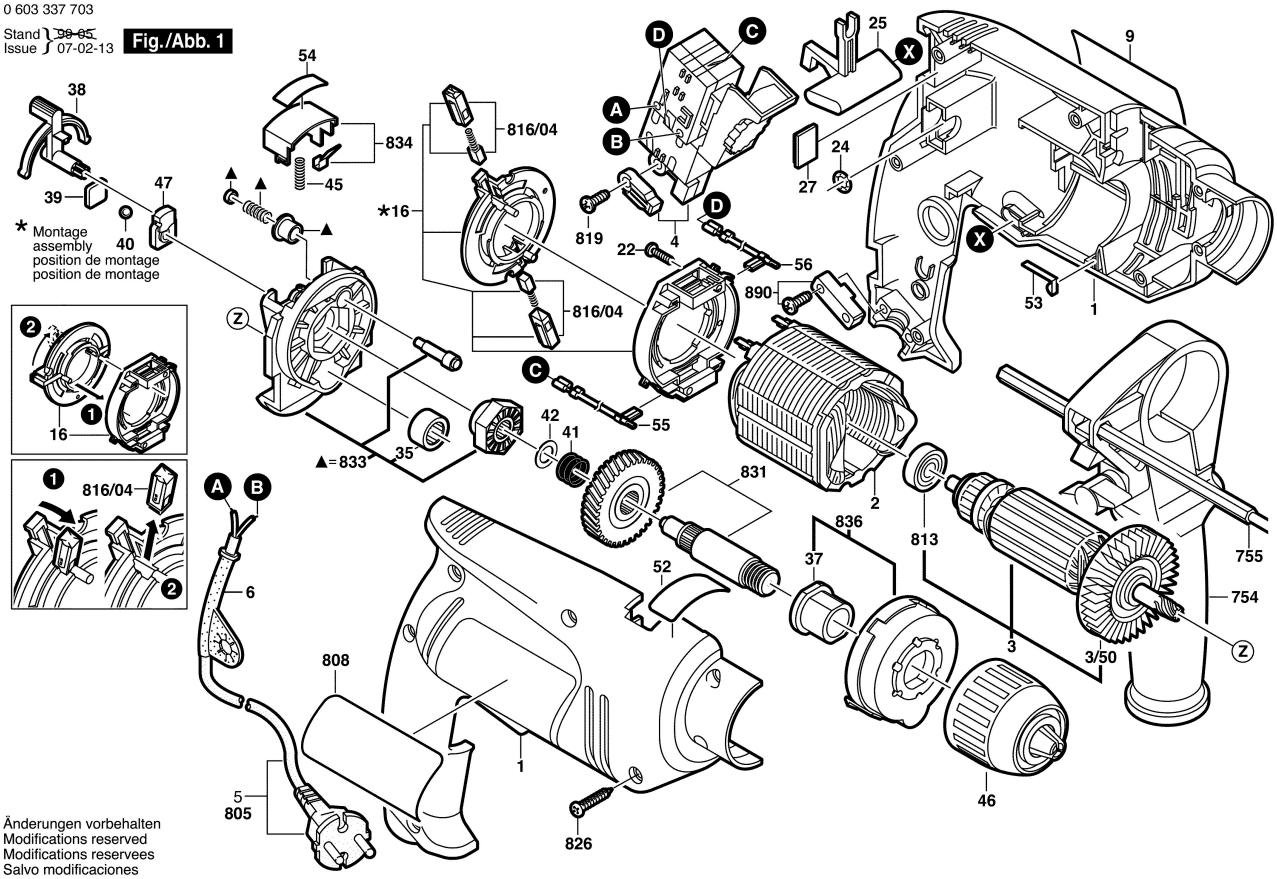

Änderungen vorbehalten
Modifications reserved
Modifications reservees
Salvo modificaciones