0 603 339 703
Stand ~~01-08-30~~
Issue 10-05-05

Fig./Abb. 1

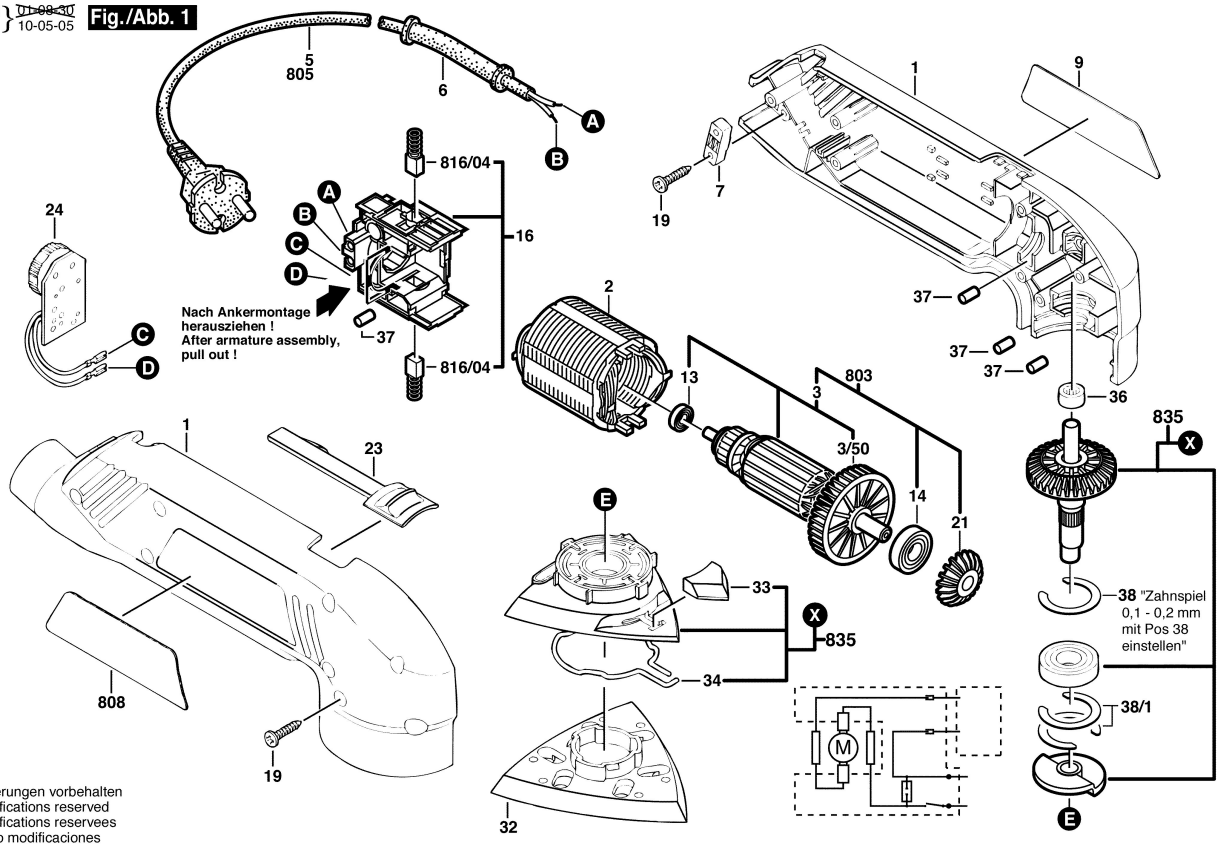

Änderungen vorbehalten
Modifications reserved
Modifications reservees
Salvo modificaciones