0 603 347 703

# Gerad - Verzahnung / Straight Toothed Gears

Stand / Issue ~~03-06~~ 08-01-28 **Fig./Abb. 1**

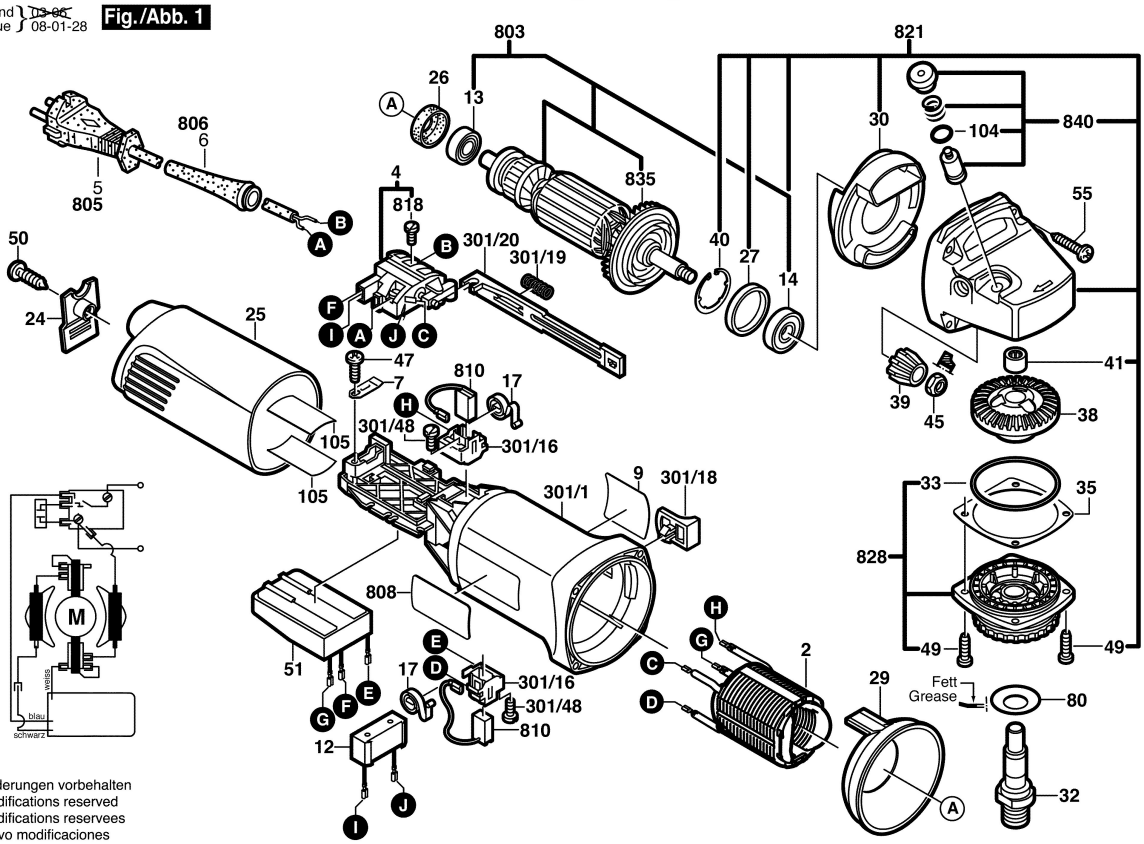


Änderungen vorbehalten
Modifications reserved
Modifications reservees
Salvo modificaciones

0 603 347 703

Stand / Issue 03-06-05 **Fig./Abb. 2**

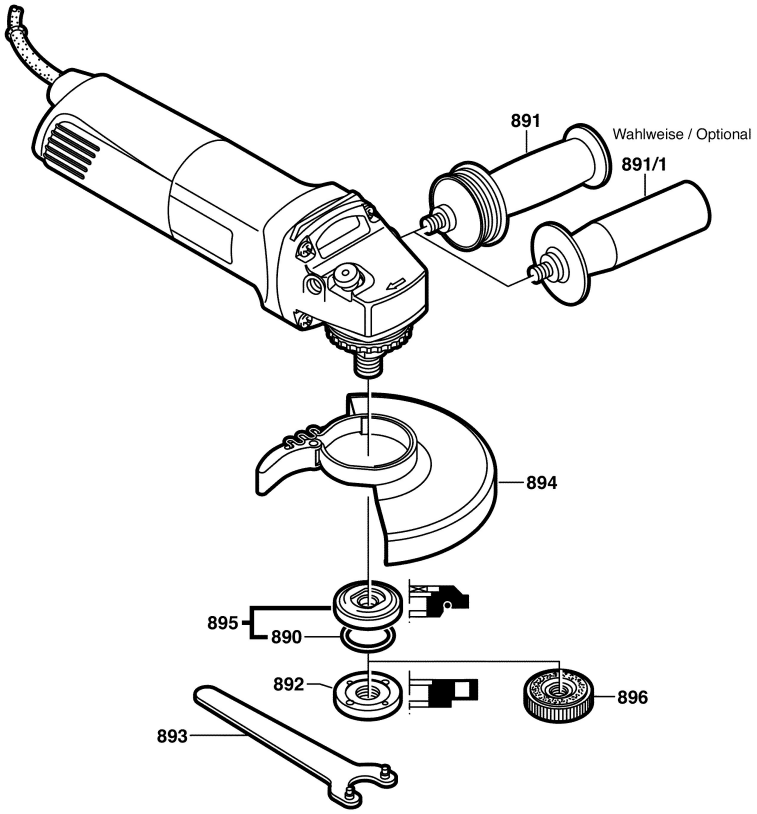


Änderungen vorbehalten
Modifications reserved
Modifications reservees
Salvo modificaciones