0 603 358 760
Issue / Stand 13-11-06 **Fig./Abb. 1**

● = Pos. 898 1 617 000 197 without grease tube
1 617 000 197 ohne Fettube
● = Pos. 899 1 617 000 198 with 45ml grease tube
1 617 000 198 mit 45ml Fettube
Please note lubrication instructions!
Bitte Schmierhinweise beachten!

1 619 973 169

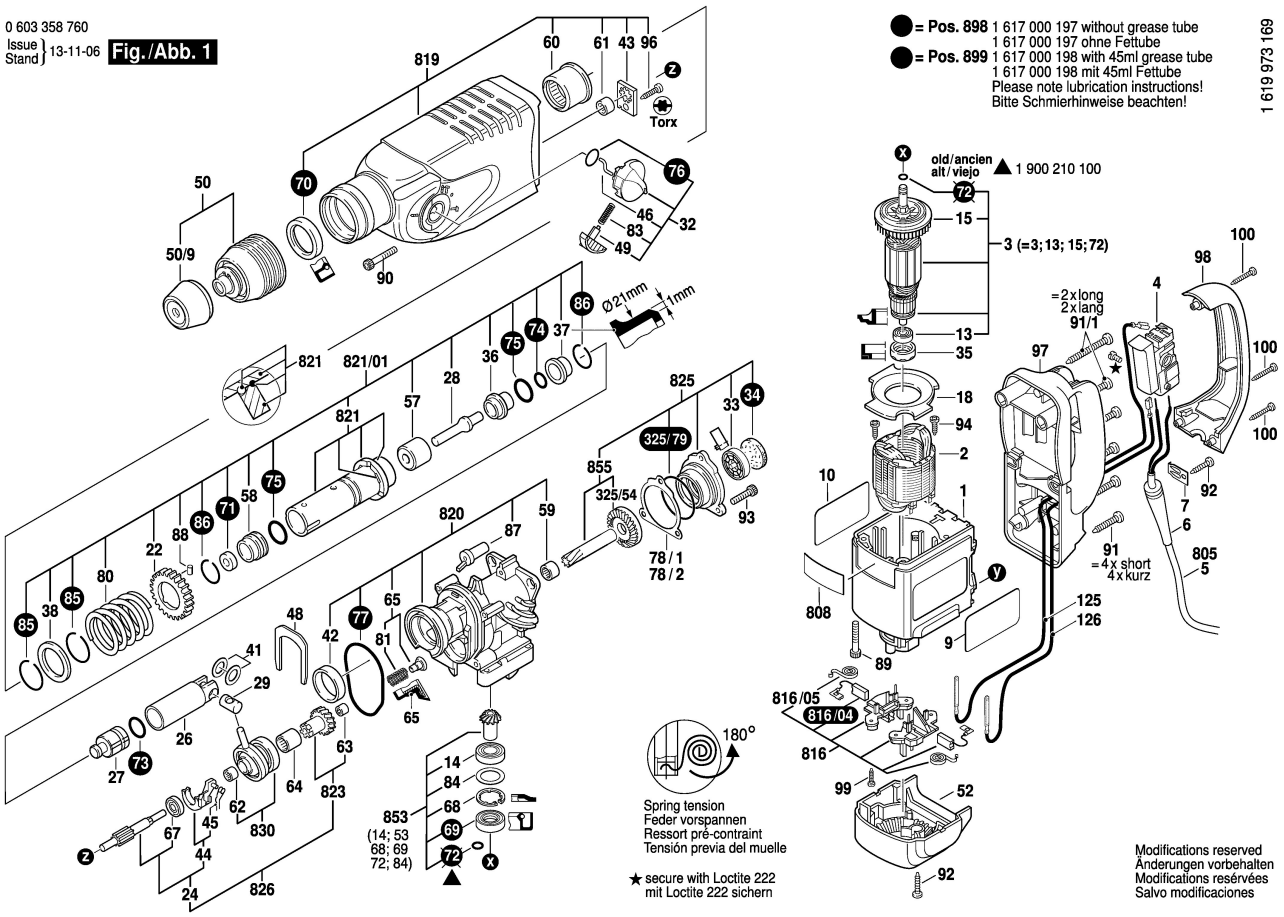

Modifications reserved
Änderungen vorbehalten
Modifications resérvées
Salvo modificaciones

0 603 358 760
Issue / Stand 13-11-06 **Fig./Abb. 2**

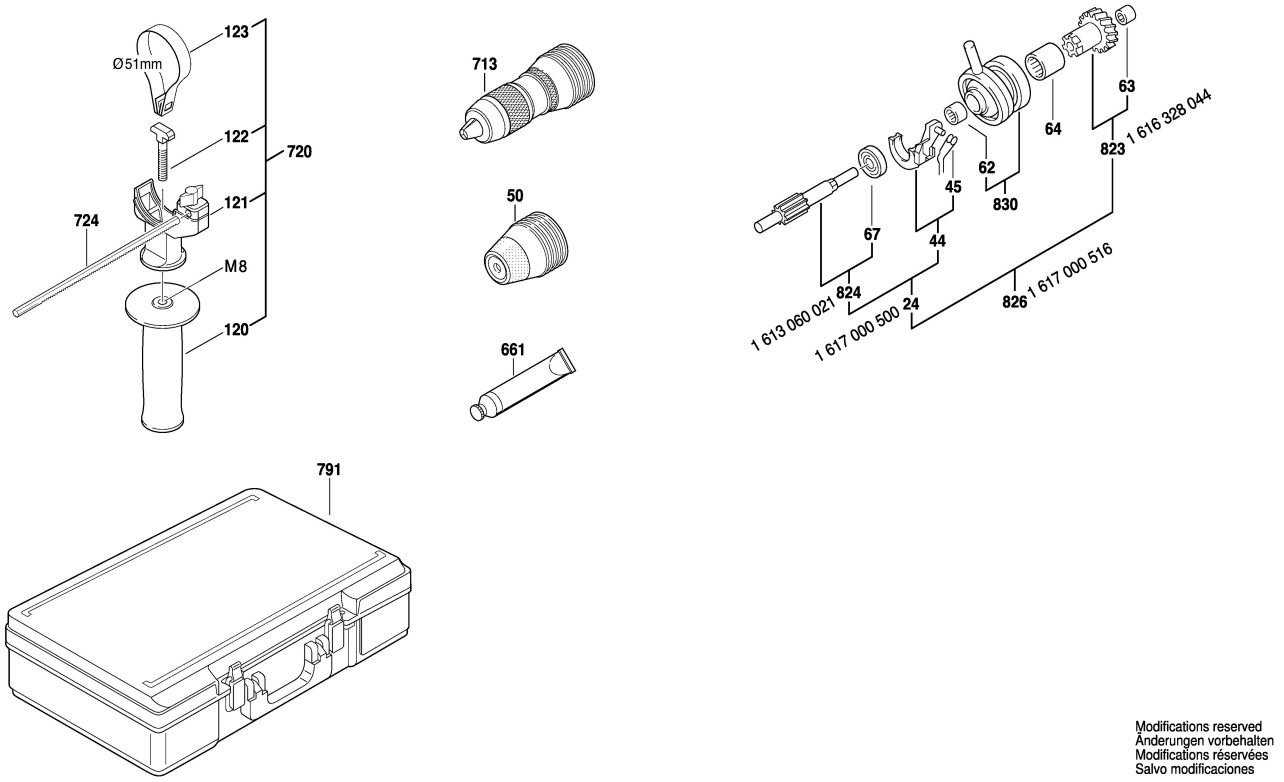

Modifications reserved
Änderungen vorbehalten
Modifications réservées
Salvo modificaciones