0 603 367 003

Stand / Issue ~~00-03~~ 01-06-18

Fig./Abb. 1

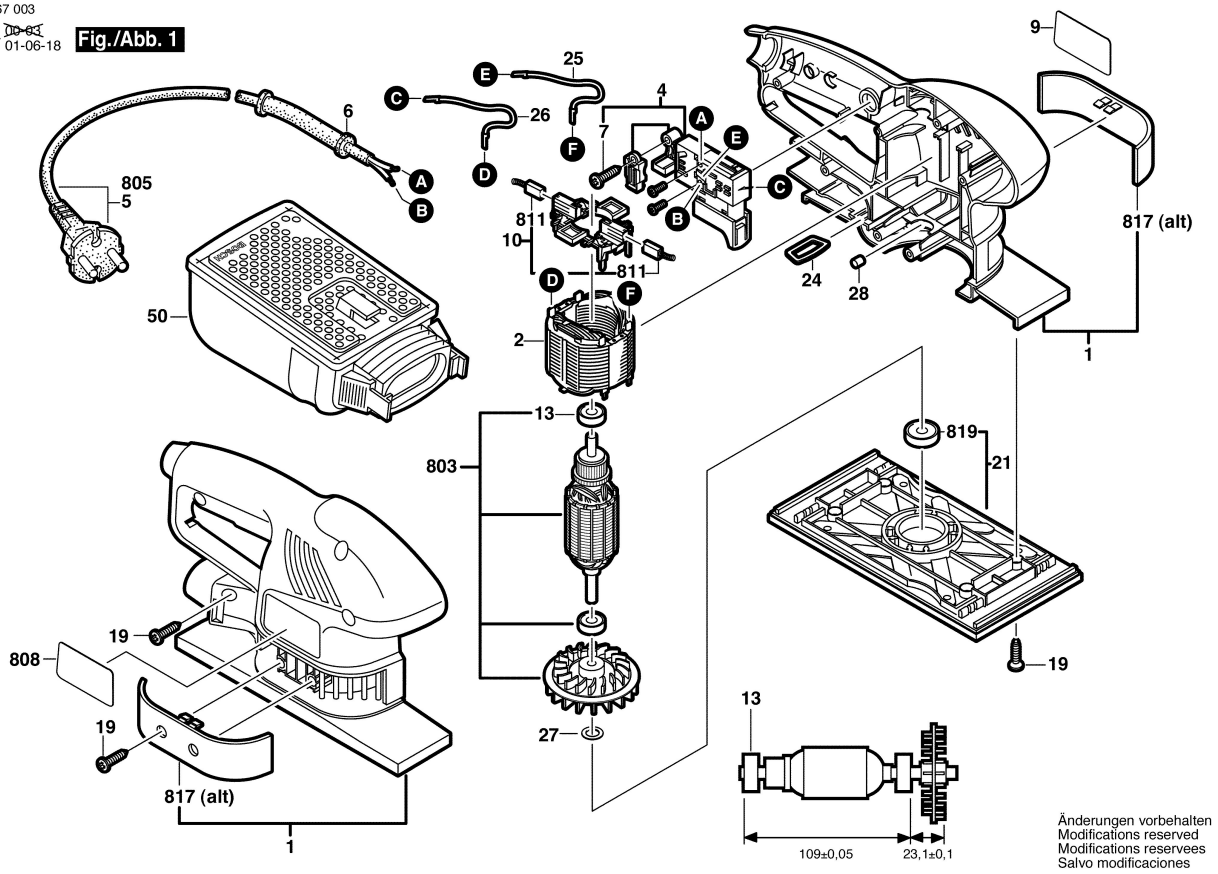

Änderungen vorbehalten
Modifications reserved
Modifications reservees
Salvo modificaciones