0 603 384 420
Stand ~~01-11~~
Issue 02-10-16

Fig./Abb. 1

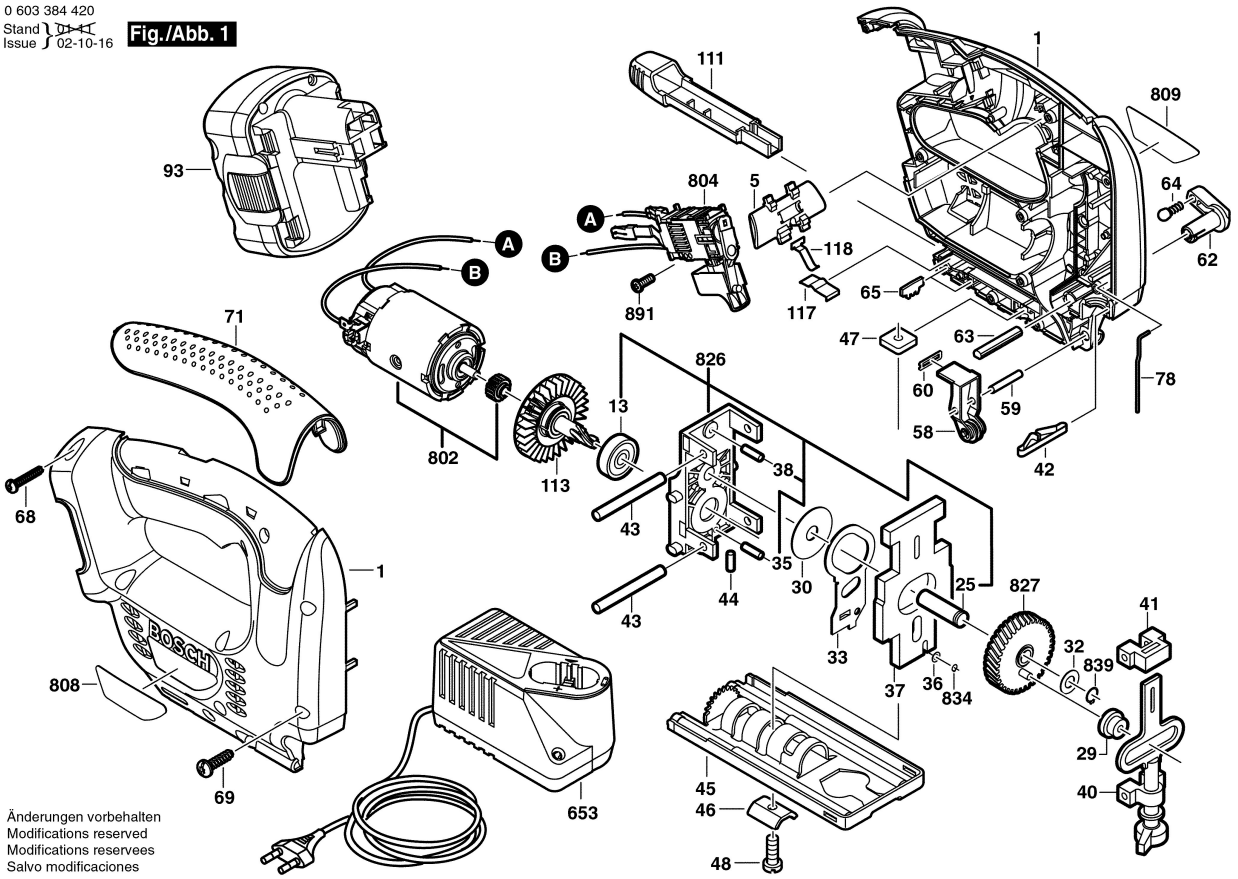

Änderungen vorbehalten
Modifications reserved
Modifications reservees
Salvo modificaciones