0 603 385 803
Stand } ~~01-02~~
Issue } 06-03-22

Fig./Abb. 1

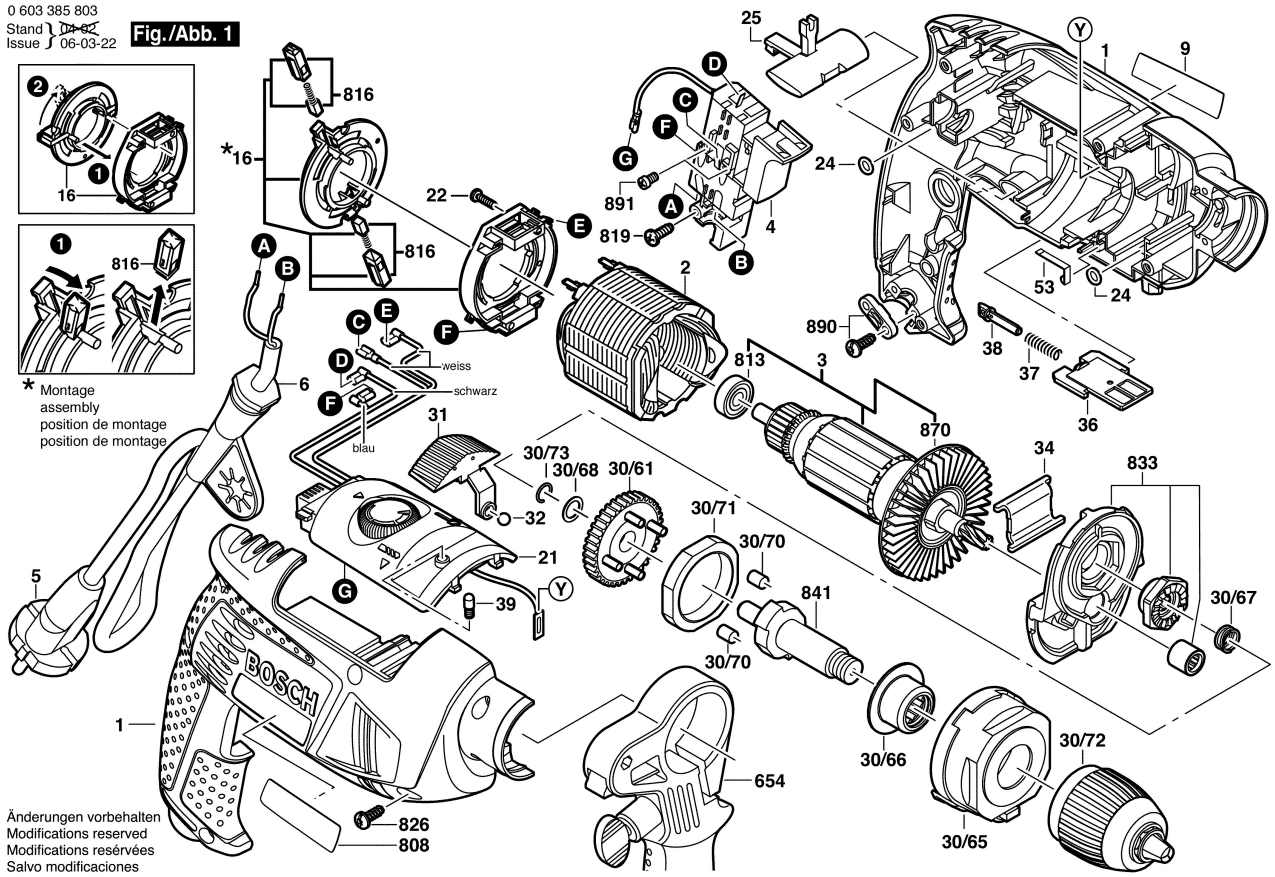

Änderungen vorbehalten
Modifications reserved
Modifications resérvées
Salvo modificaciones

0 603 385 803
Stand } ~~01-03~~
Issue } 06-07-24

Fig./Abb. 2

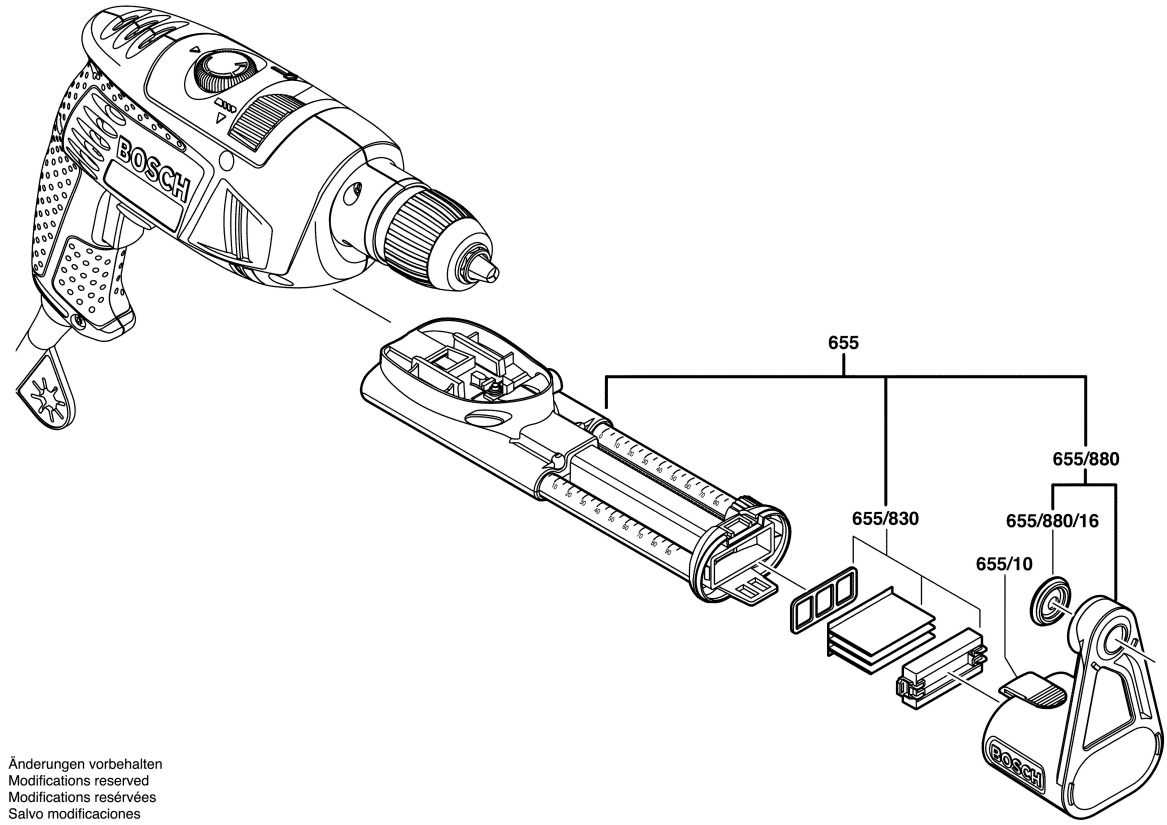

Änderungen vorbehalten
Modifications reserved
Modifications resérvées
Salvo modificaciones