0 603 391 003

Stand ~~02-05~~
Issue 03-12-08

Fig./Abb. 1

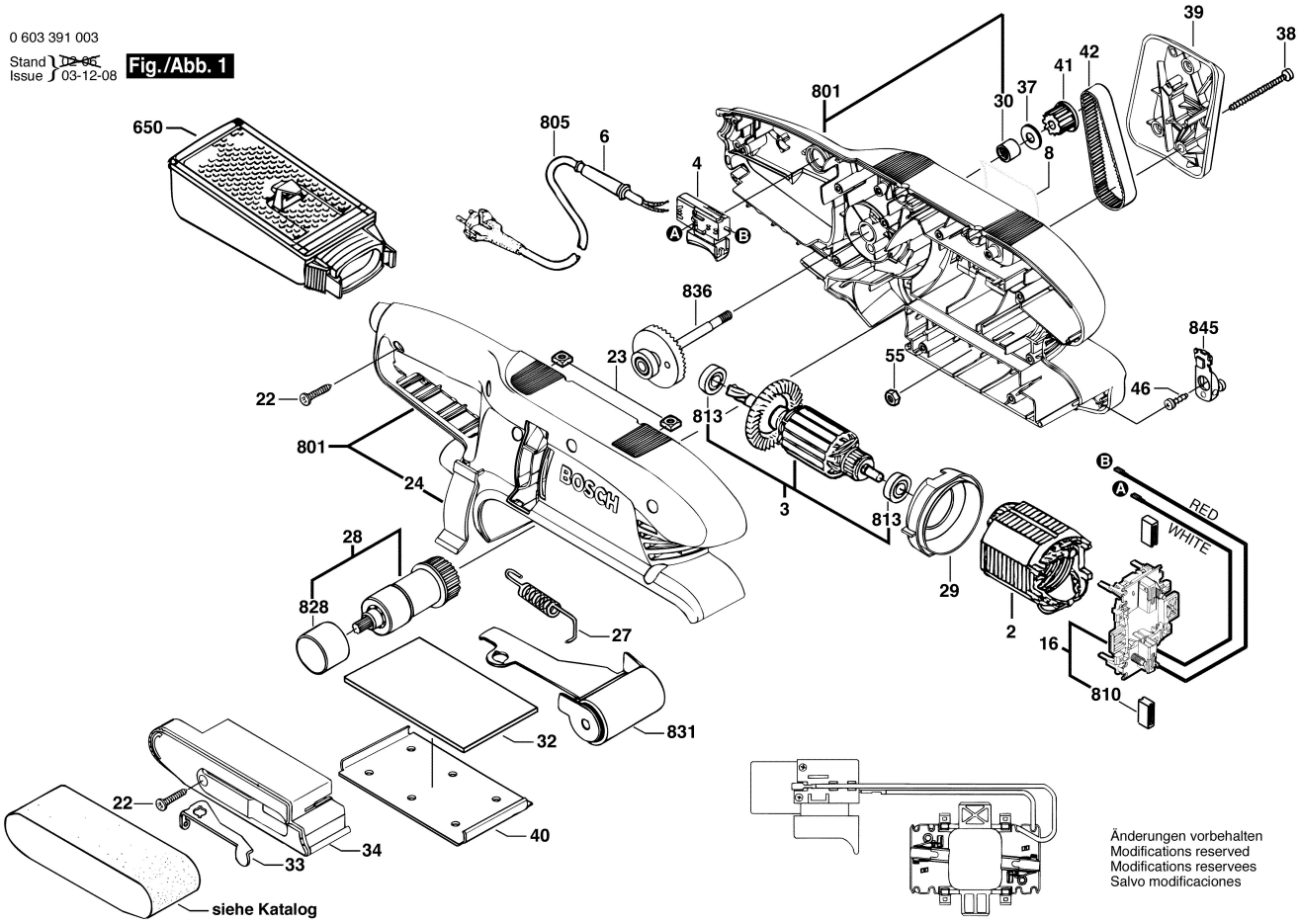

Änderungen vorbehalten
Modifications reserved
Modifications reservees
Salvo modificaciones