0 603 404 703
Issue / Stand 07-03-28

Fig./Abb. 1

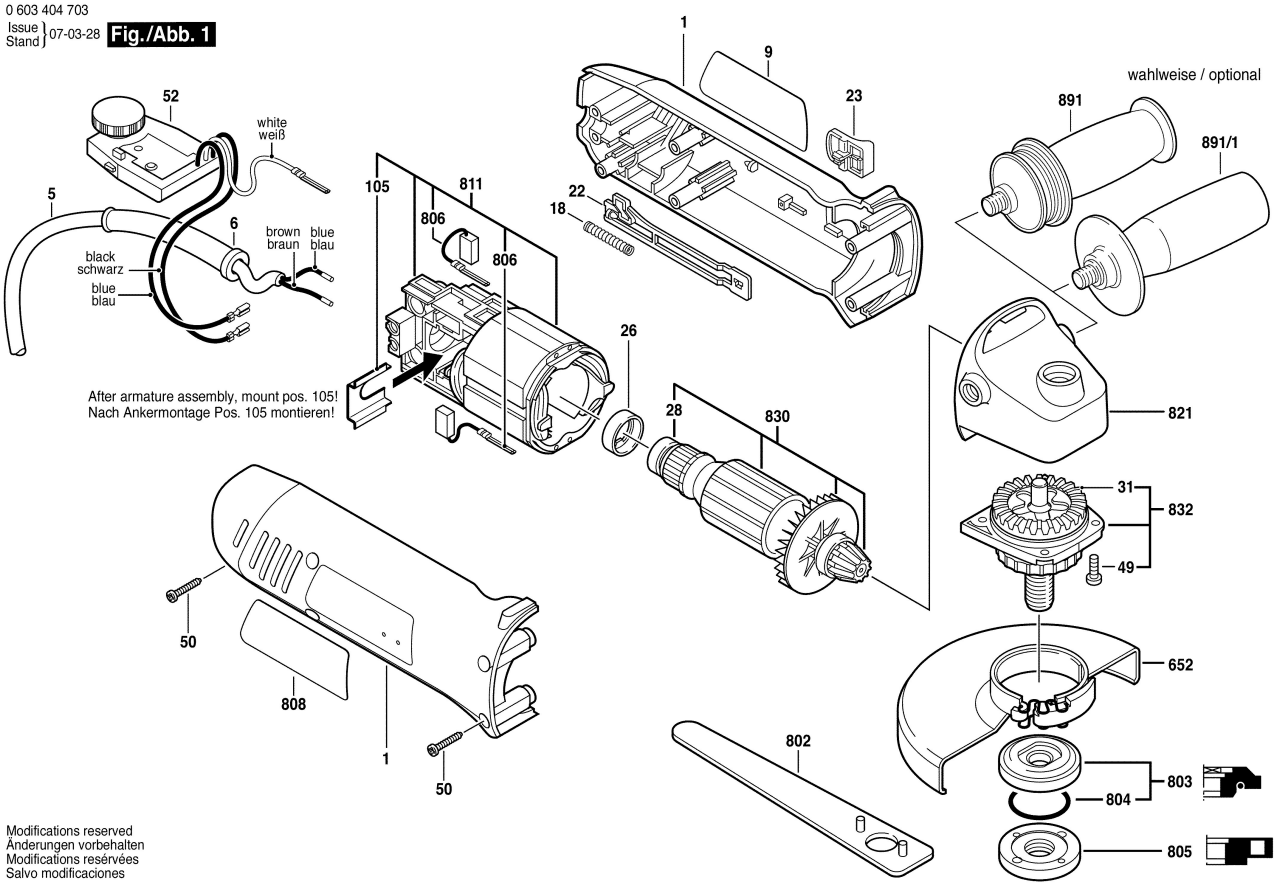

Modifications reserved
Änderungen vorbehalten
Modifications reservées
Salvo modificaciones