0 603 404 703
Issue / Stand 07-03-28

**Fig./Abb. 1**

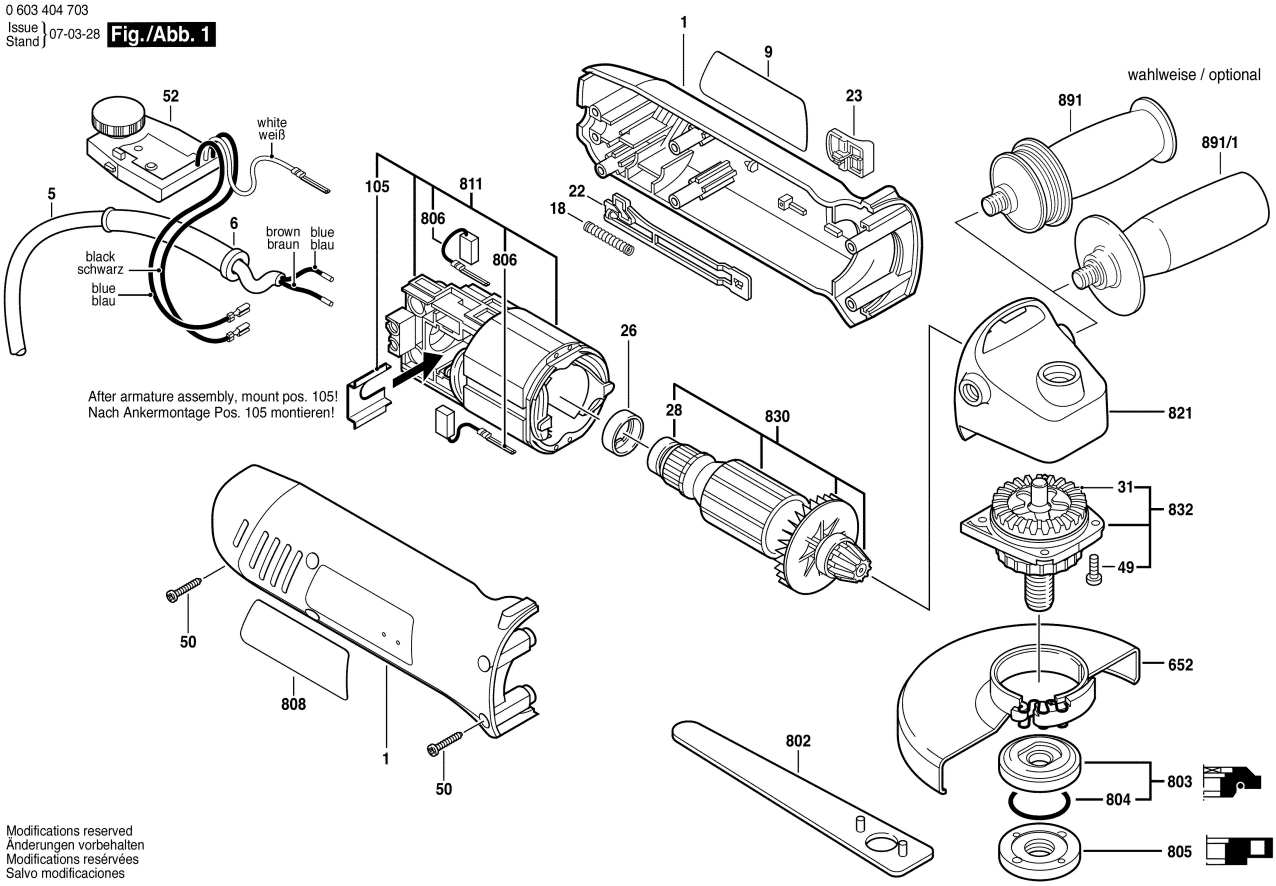


Modifications reserved
Änderungen vorbehalten
Modifications reservées
Salvo modificaciones