0 603 937 562

Stand ~~00-03~~
Issue 01-03-02

**Fig./Abb. 1**

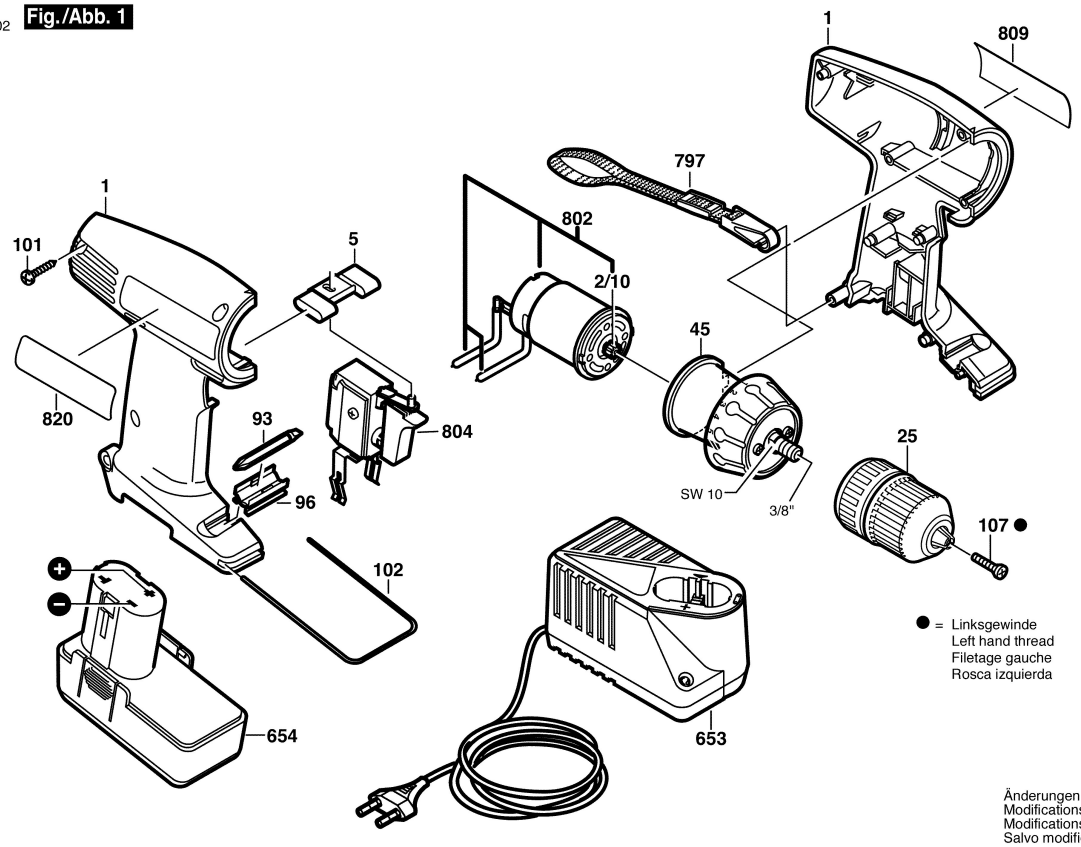


Änderungen vorbehalten
Modifications reserved
Modifications reservees
Salvo modificaciones