0 603 937 562

Stand ~~00-03~~
Issue 01-03-02

Fig./Abb. 1

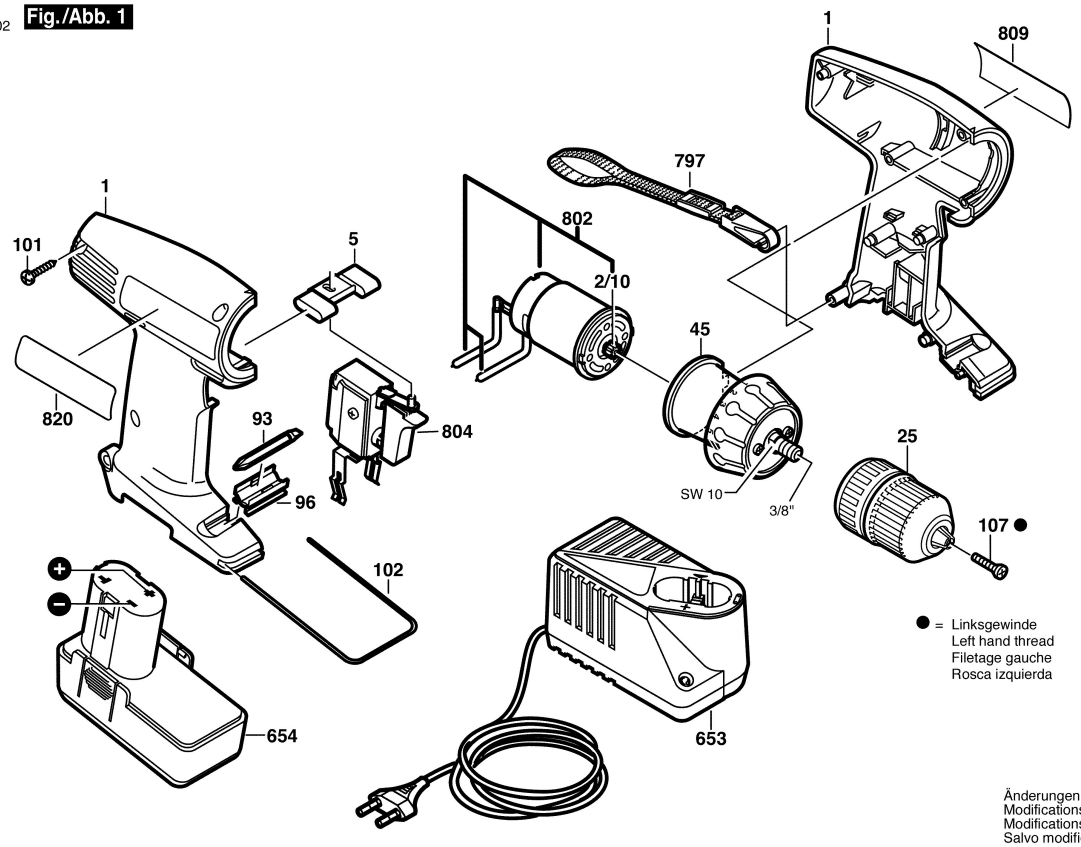

Änderungen vorbehalten
Modifications reserved
Modifications reservees
Salvo modificaciones