Typ 0 603 939 8.. = **PDR 80**
9,6 V

Stand ~~95-09~~
Issue 97-07-17

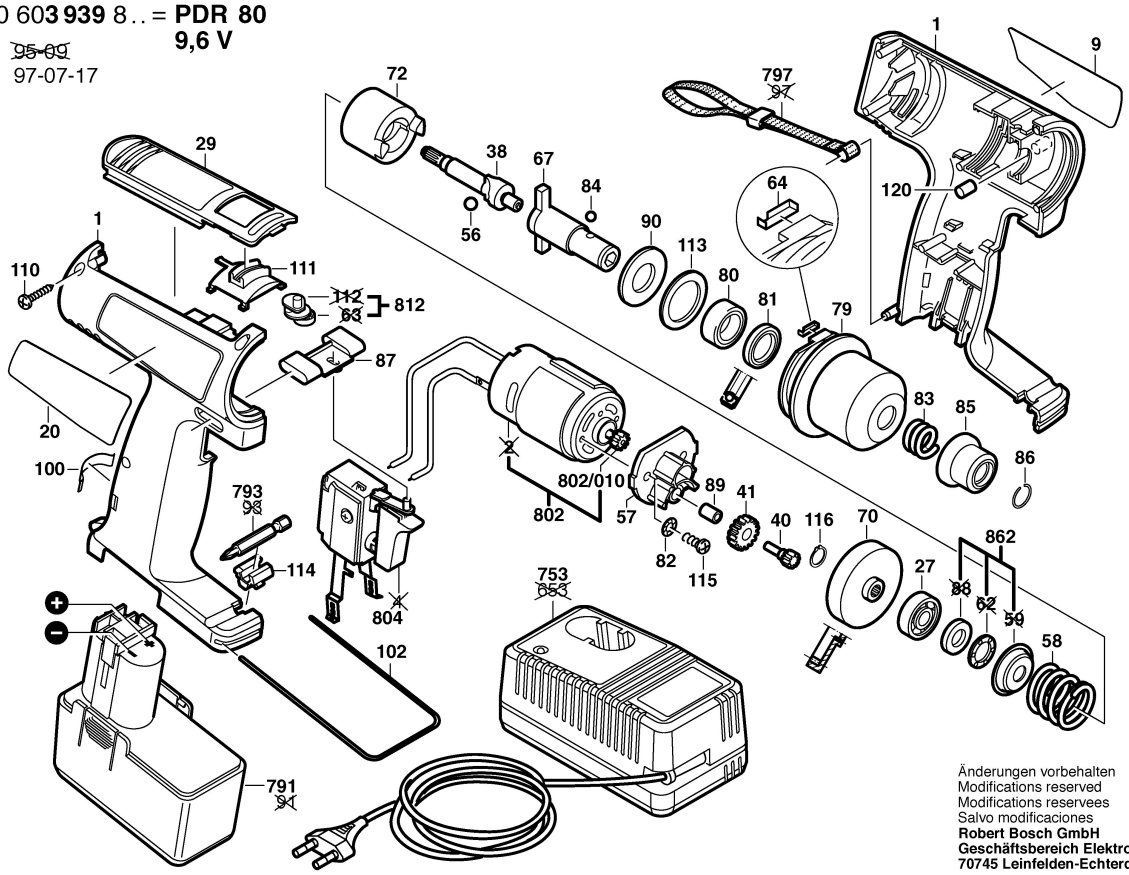

Änderungen vorbehalten
Modifications reserved
Modifications reservees
Salvo modificaciones
Robert Bosch GmbH
Geschäftsbereich Elektrowerkzeuge
70745 Leinfelden-Echterdingen 1