0 603 942 403
Stand ~~01-03~~
Issue 02-04-02

Fig./Abb. 1

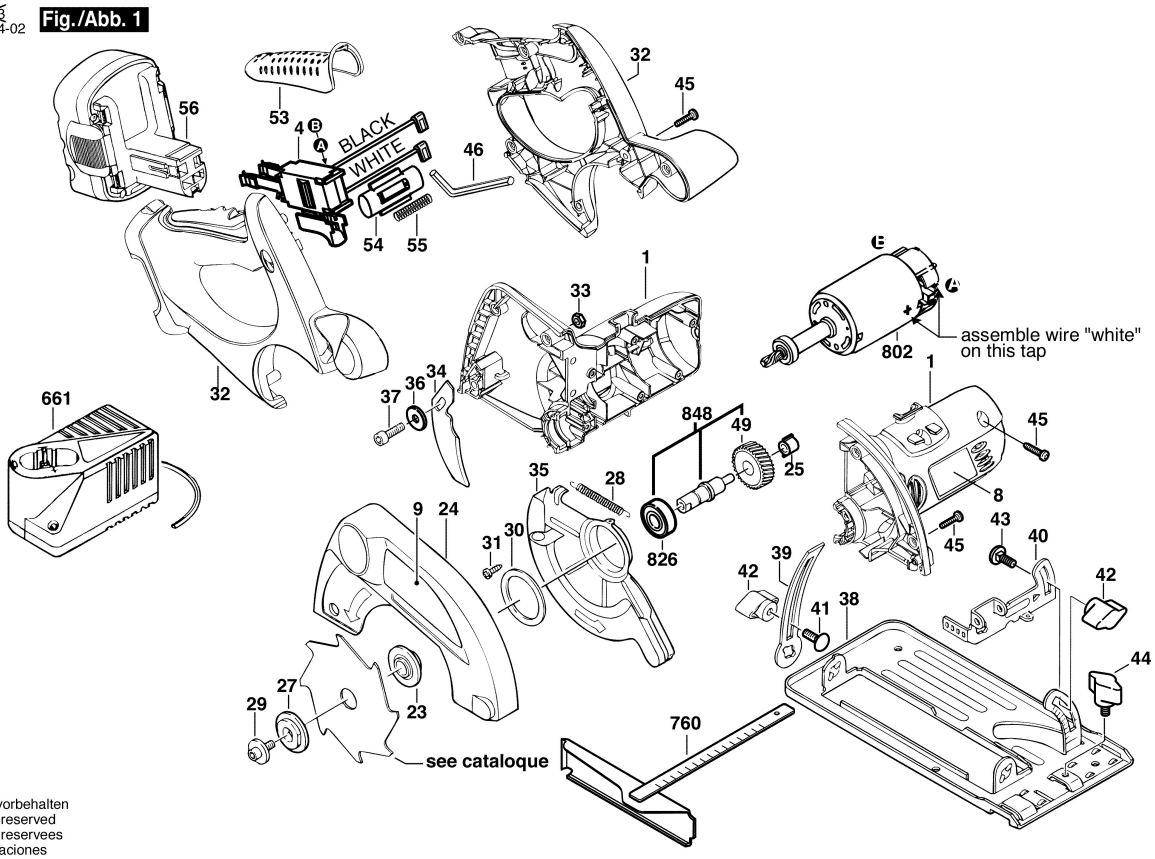

Änderungen vorbehalten
Modifications reserved
Modifications reservees
Salvo modificaciones