0 607 250 200
Issue / Stand 05-02-28

Fig./Abb. 1

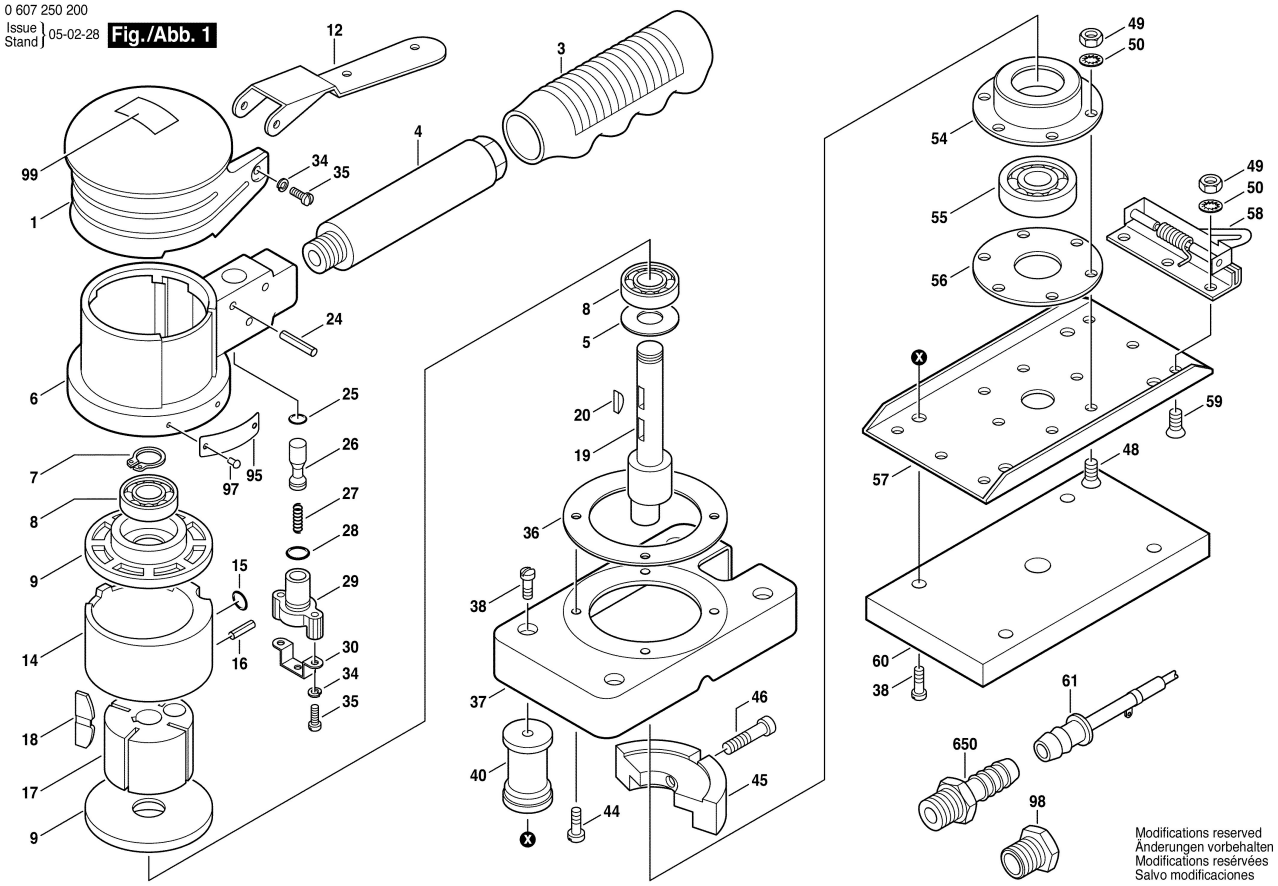

Modifications reserved
Änderungen vorbehalten
Modifications reservées
Salvo modificaciones