0 611 210 564; 565; 566
Issue / Stand } 03-07-08 **Fig./Abb. 1**

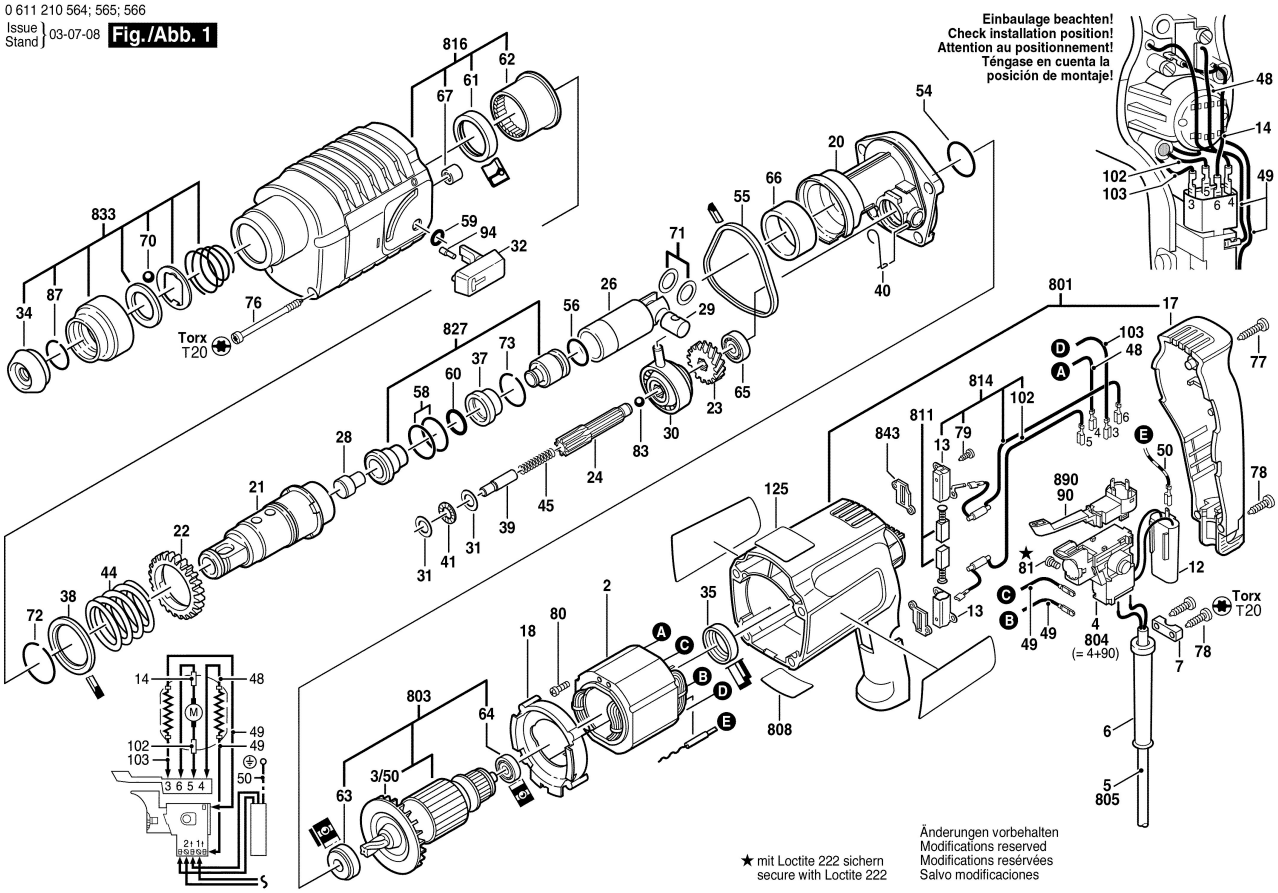

0 611 210 564; 565; 566
Issue / Stand } 03-06-17 **Fig./Abb. 2**

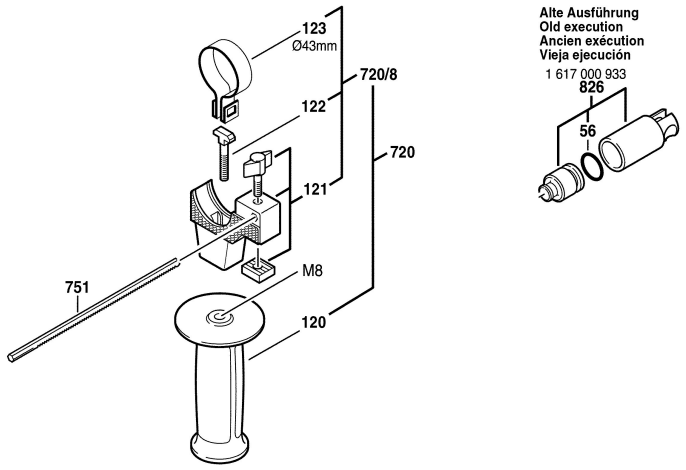

Änderungen vorbehalten
Modifications reserved
Modifications resérvées
Salvo modificaciones