0 611 214 870; 872; 873
Issue / Stand 04-02-20 **Fig./Abb. 1**

★ secure with Loctite 222
mit Loctite 222 sichern

Modifications reserved
Änderungen vorbehalten
Modifications resérvées
Salvo modificaciones

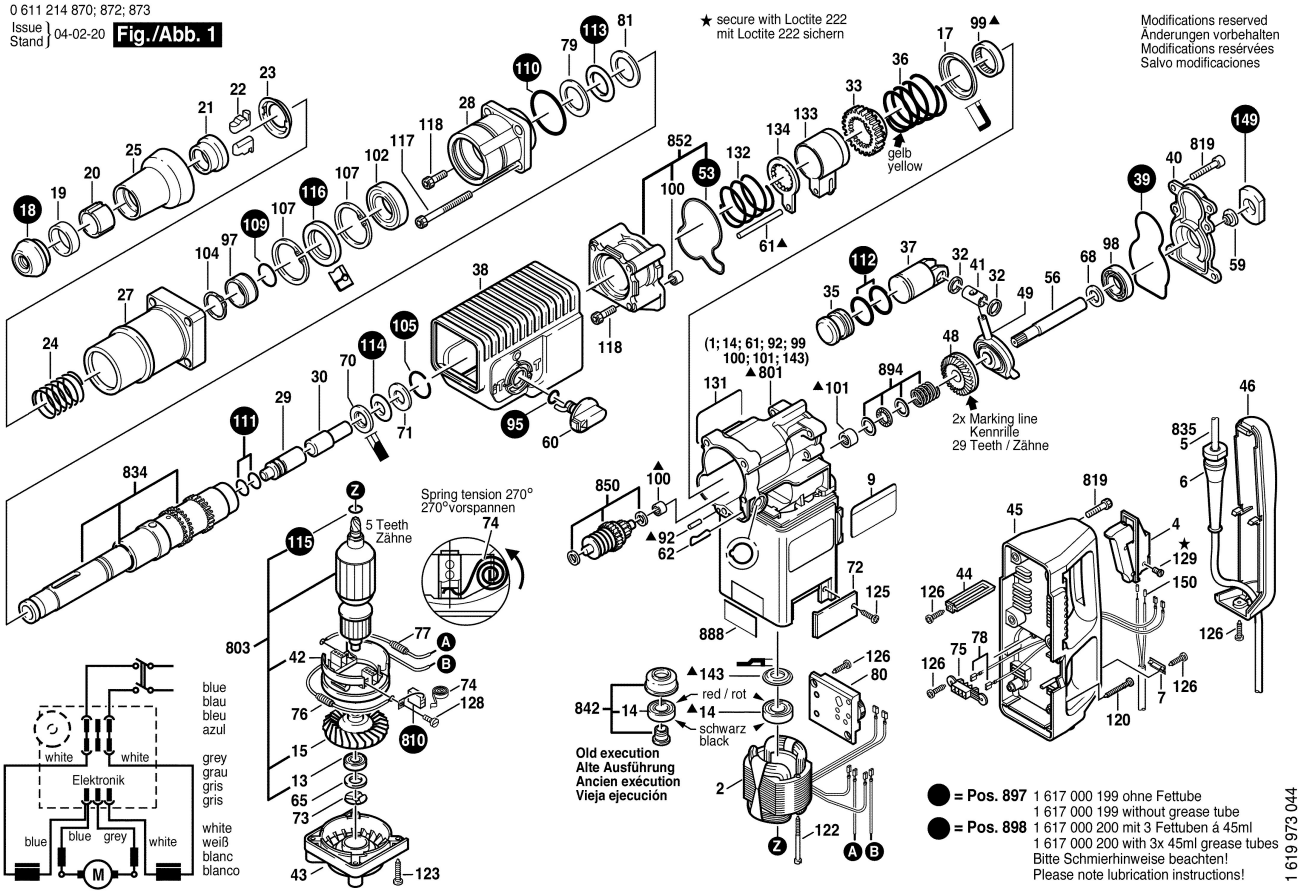

● = Pos. 897 1 617 000 199 ohne Fettube
1 617 000 199 without grease tube
● = Pos. 898 1 617 000 200 mit 3 Fettuben á 45ml
1 617 000 200 with 3x 45ml grease tubes
Bitte Schmierhinweise beachten!
Please note lubrication instructions!

1 619 973 044

0 611 214 870; 872; 873
Issue / Stand 04-02-20 **Fig./Abb. 2**

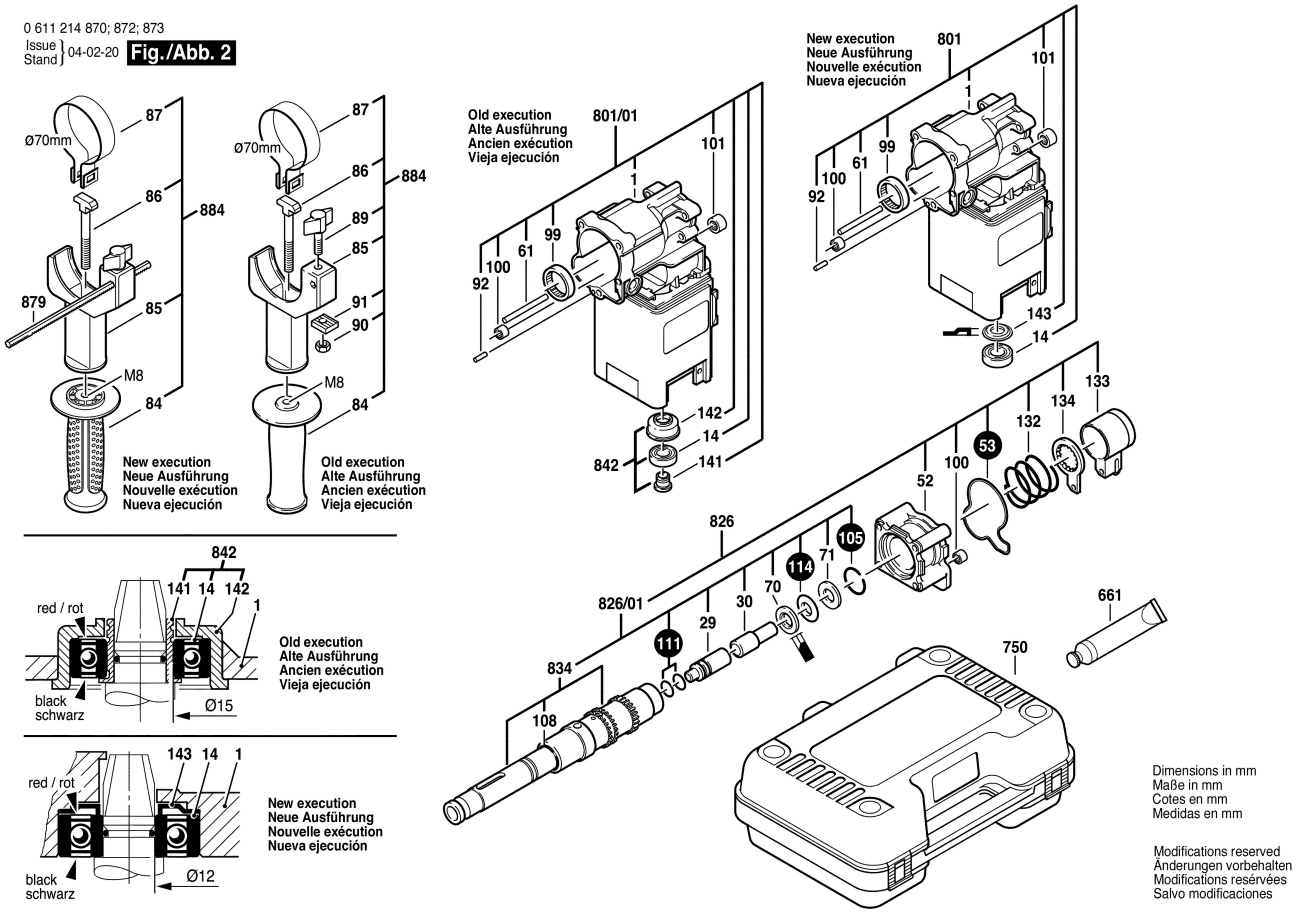

Dimensions in mm
Maße in mm
Cotes en mm
Medidas en mm

Modifications reserved
Änderungen vorbehalten
Modifications resérvées
Salvo modificaciones