0 611 218 739
Issue Stand } 06-09-25 **Fig./Abb. 1**

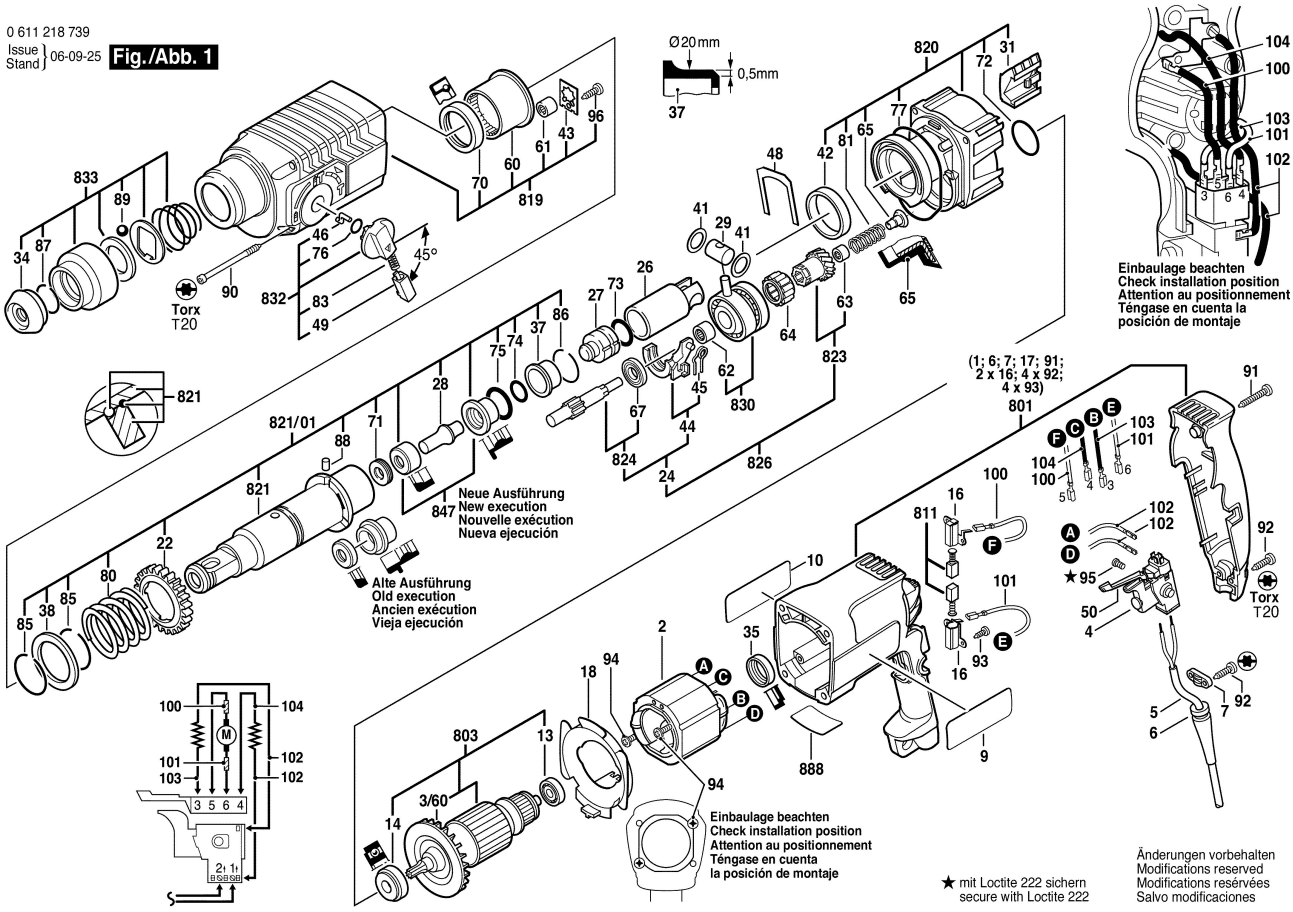

Änderungen vorbehalten
Modifications reserved
Modifications resérvées
Salvo modificaciones

0 611 218 739
Issue Stand } 06-09-25 **Fig./Abb. 2**

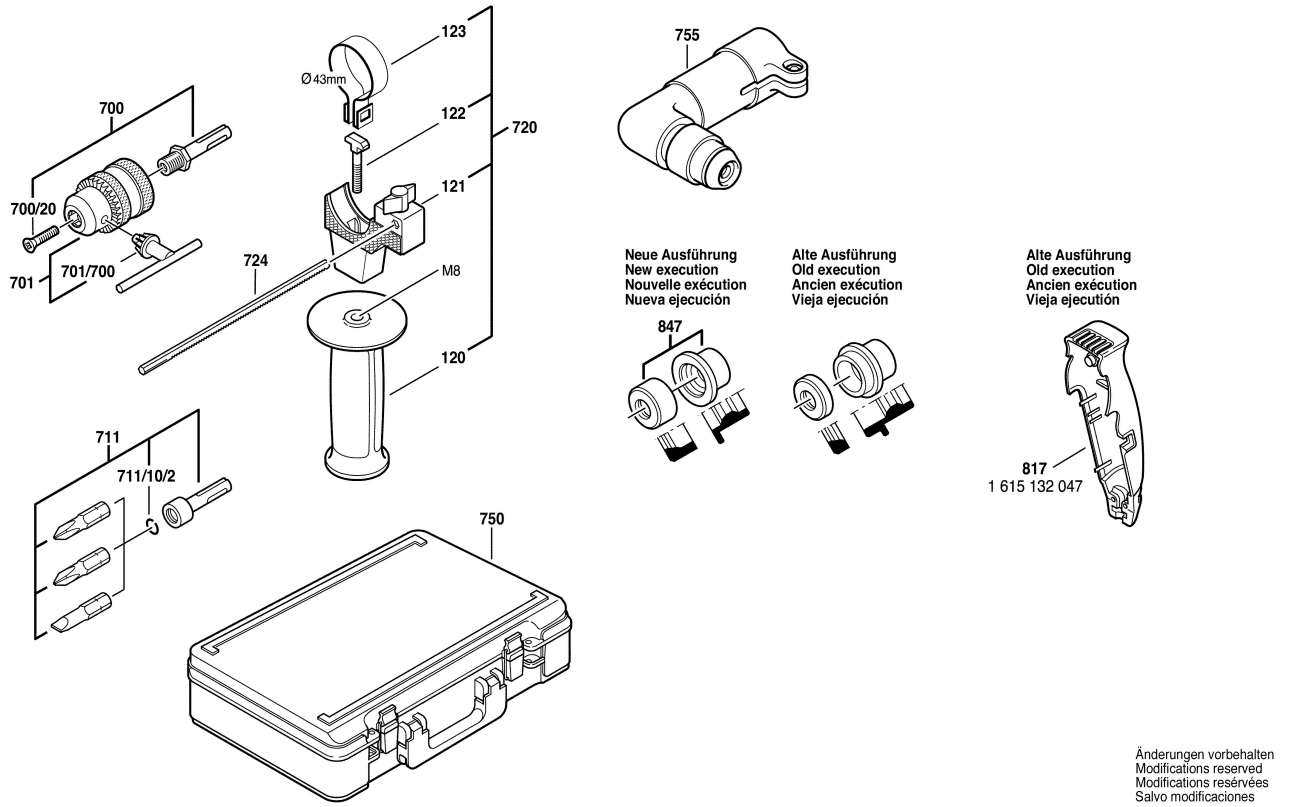

Änderungen vorbehalten
Modifications reserved
Modifications resérvées
Salvo modificaciones