0 611 221 703
Issue Stand } 11-07-05 **Fig./Abb. 1**

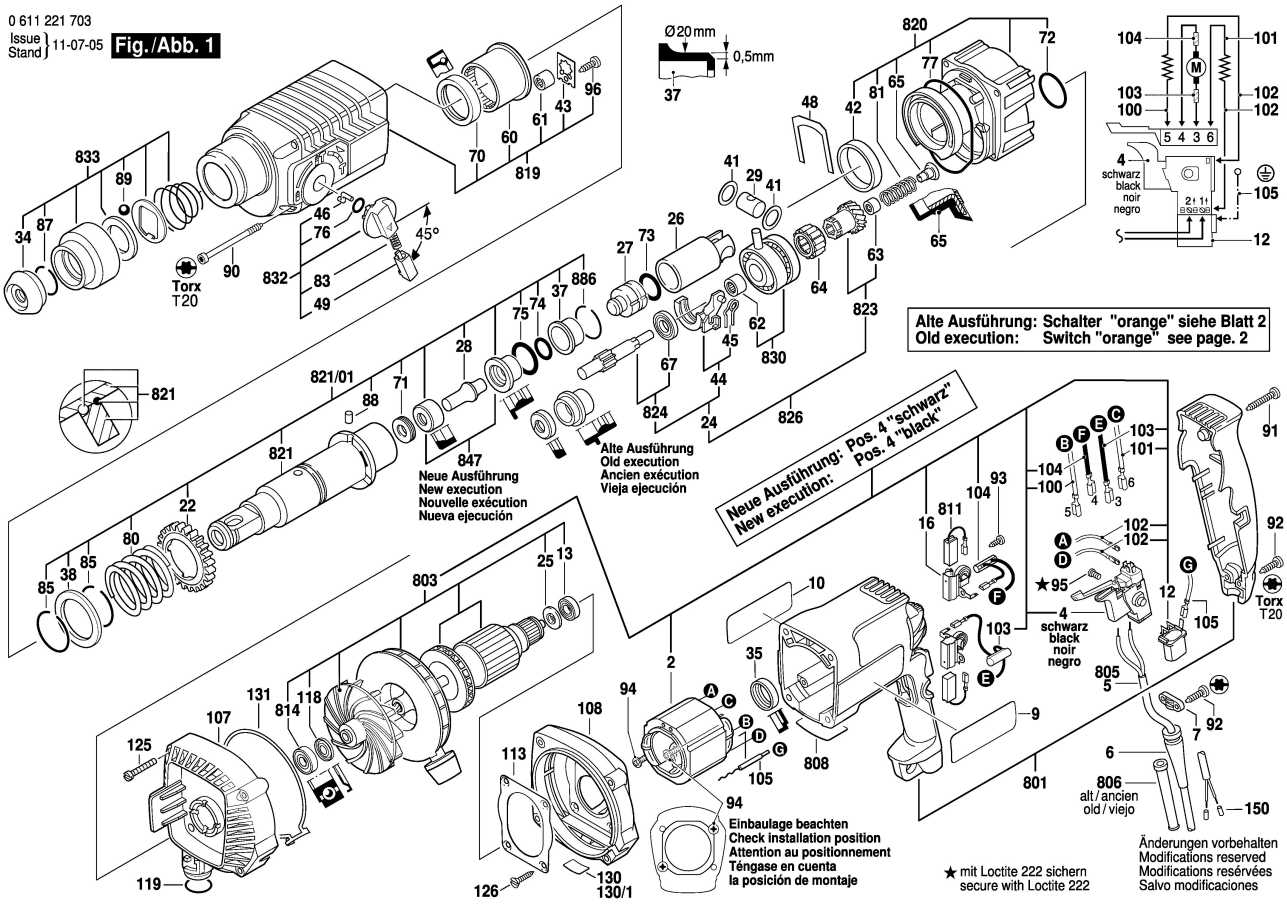

0 611 221 703
Issue Stand } 11-07-04 **Fig./Abb. 2**
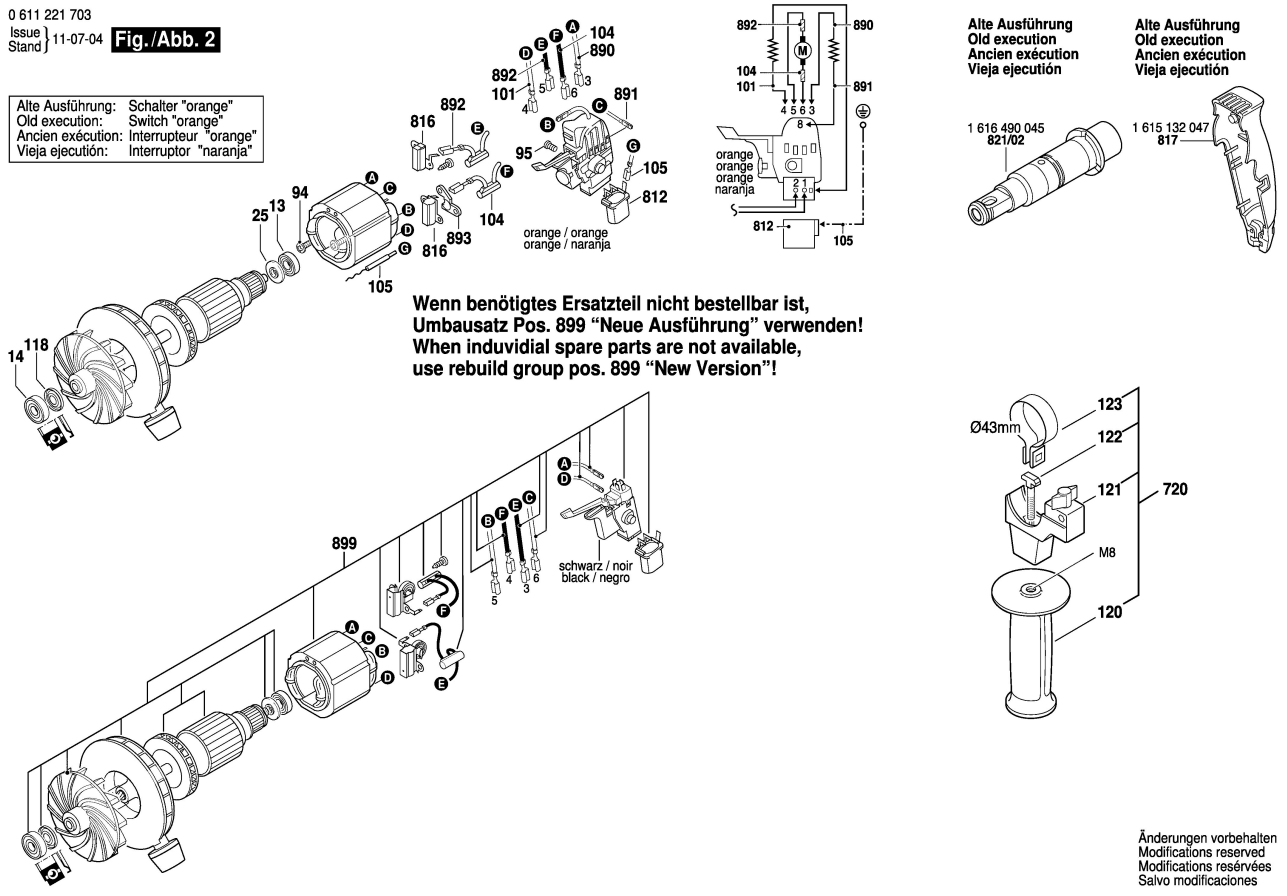
Alte Ausführung:	Schalter "orange"
Old execution:	Switch "orange"
Ancien exécution:	Interrupteur "orange"
Vieja ejecución:	Interruptor "naranja"