0 611 226 503; 543
Issue / Stand 06-09-25

Fig./Abb. 1

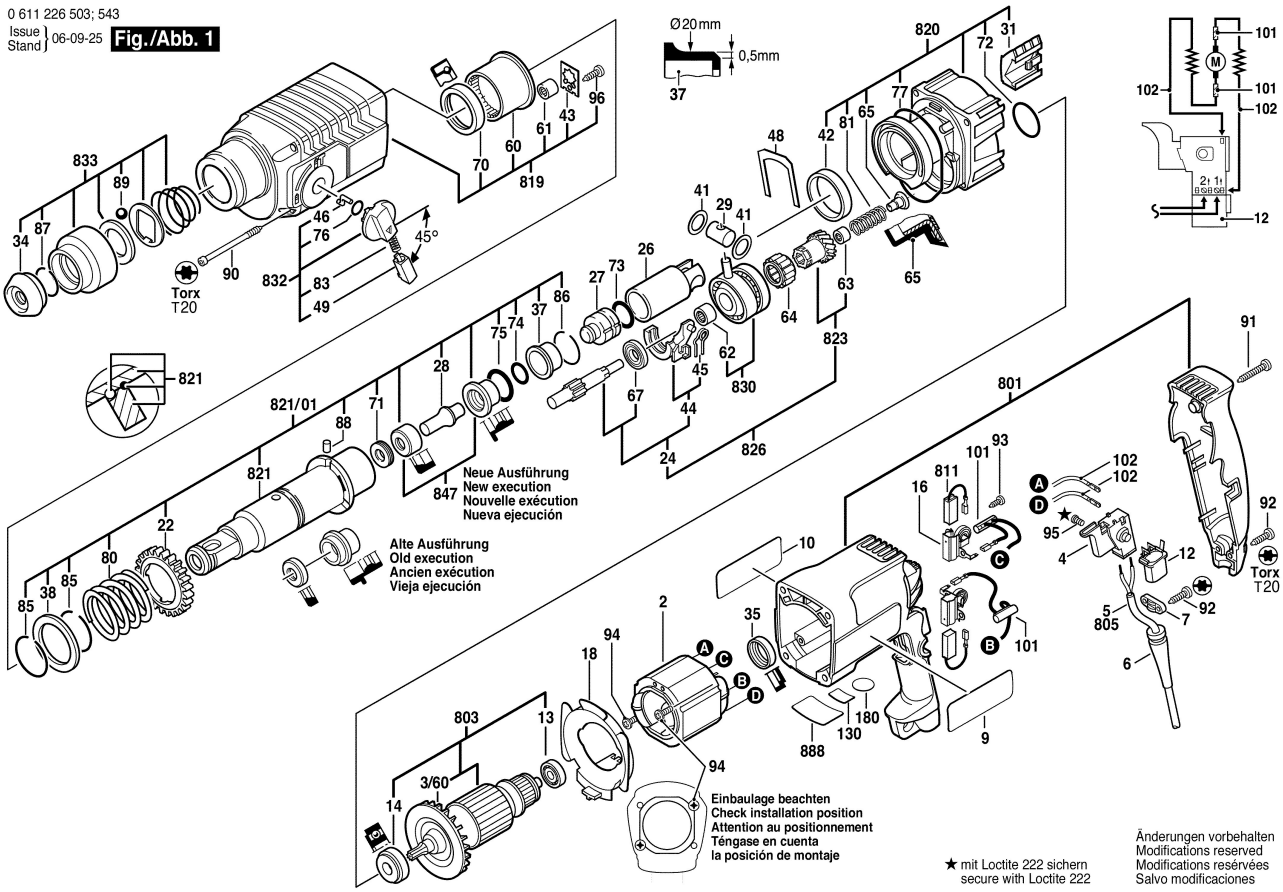

Änderungen vorbehalten
Modifications reserved
Modifications resérvées
Salvo modificaciones

0 611 226 503; 543
Issue / Stand 06-09-25

Fig./Abb. 2

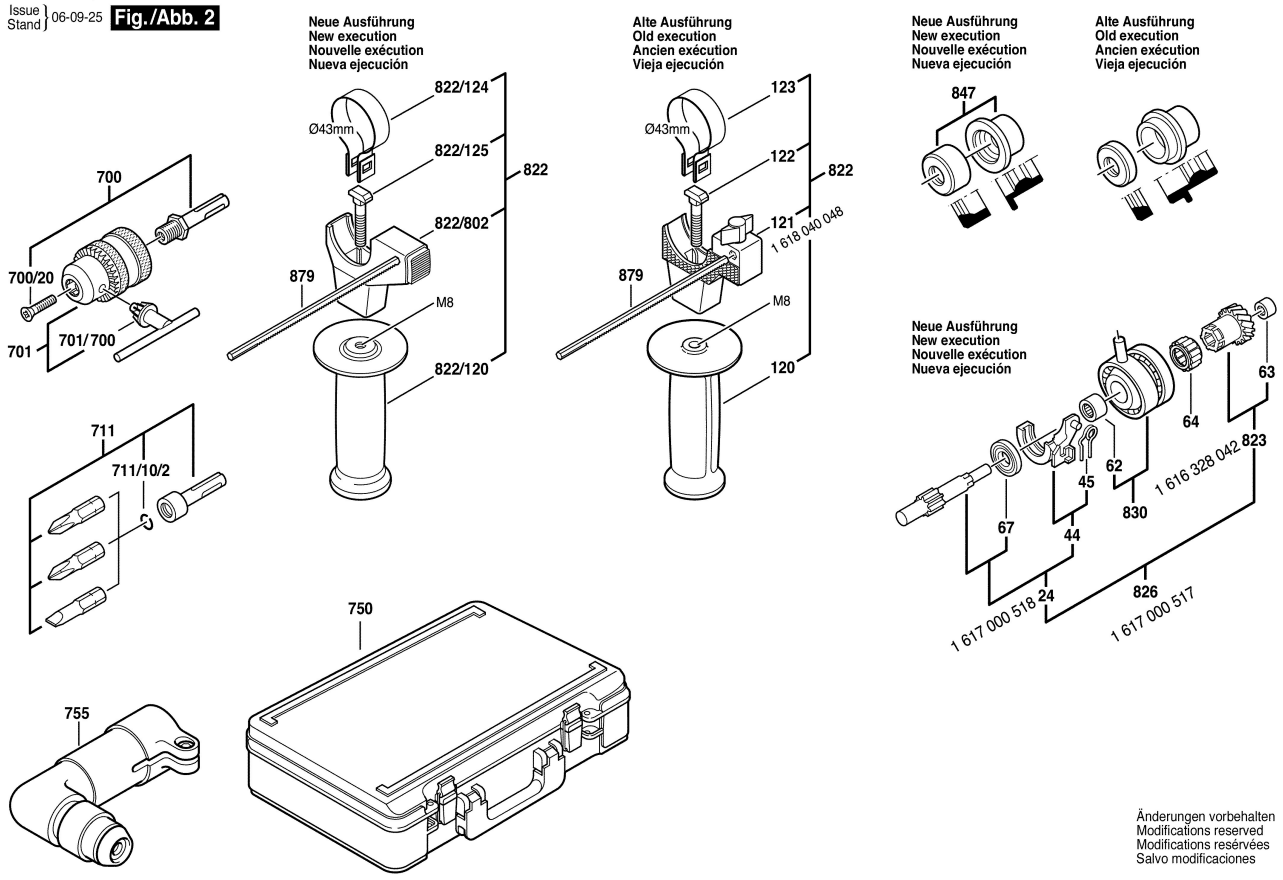

Änderungen vorbehalten
Modifications reserved
Modifications resérvées
Salvo modificaciones