0 611 228 603; 643
Issue Stand 06-09-25

Fig./Abb. 1

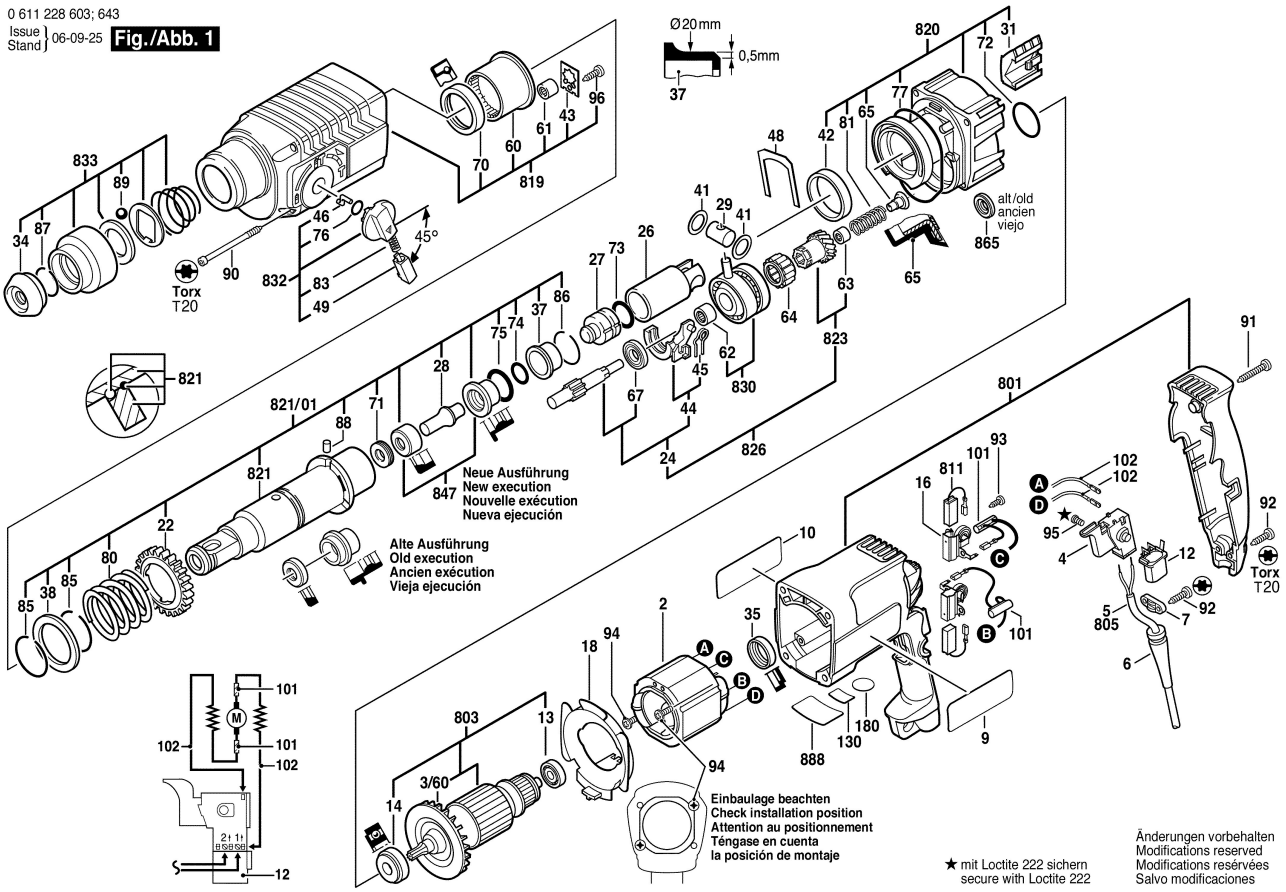

Änderungen vorbehalten
Modifications reserved
Modifications resérvées
Salvo modificaciones

0 611 228 603; 643
Issue Stand 06-09-25

Fig./Abb. 2

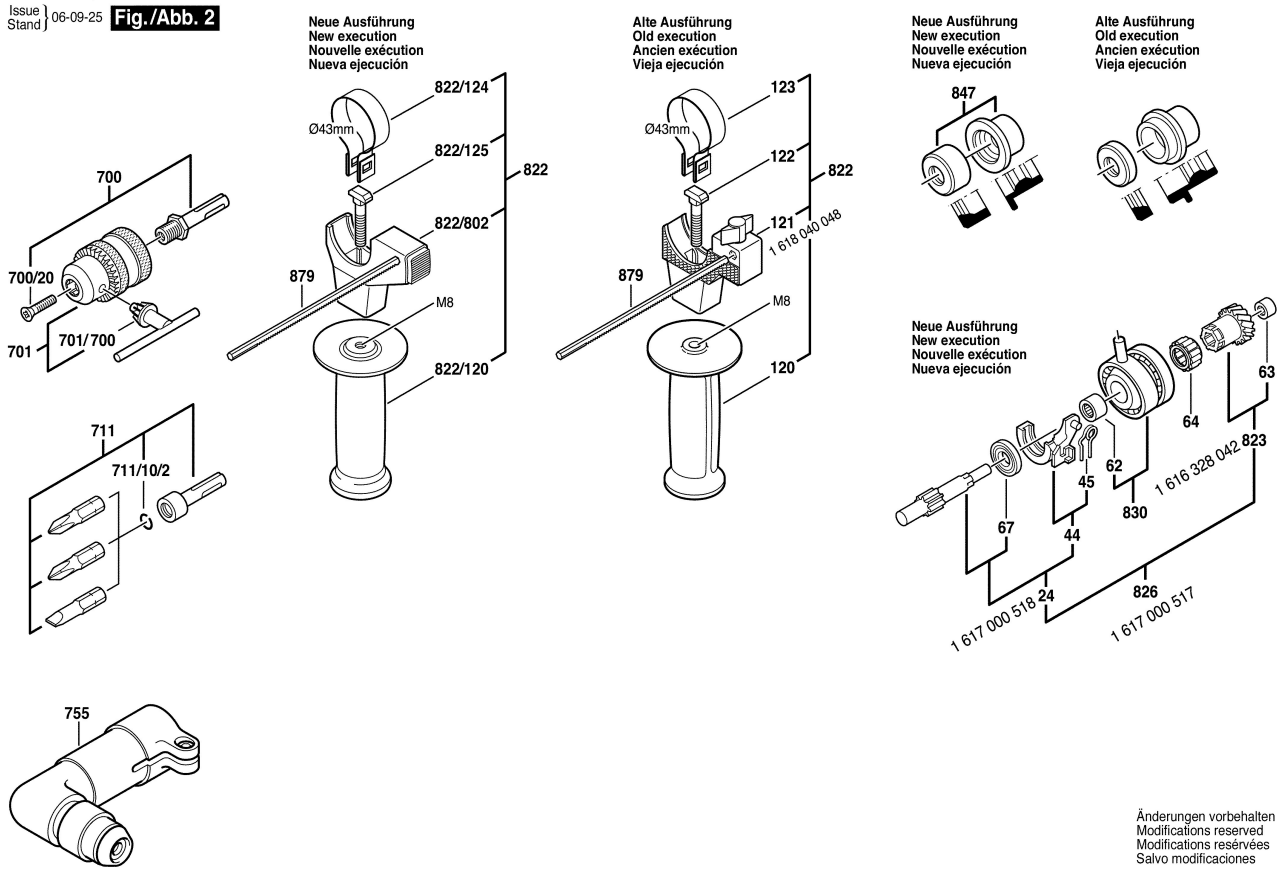

Änderungen vorbehalten
Modifications reserved
Modifications resérvées
Salvo modificaciones