0 611 230 776; 778; 779
Issue / Stand 01-07-17 **Fig./Abb. 1**

Modifications reserved
Änderungen vorbehalten
Modifications reservées
Salvo modificaciones

★ secure with Loctite 222
mit Loctite 222 sichern

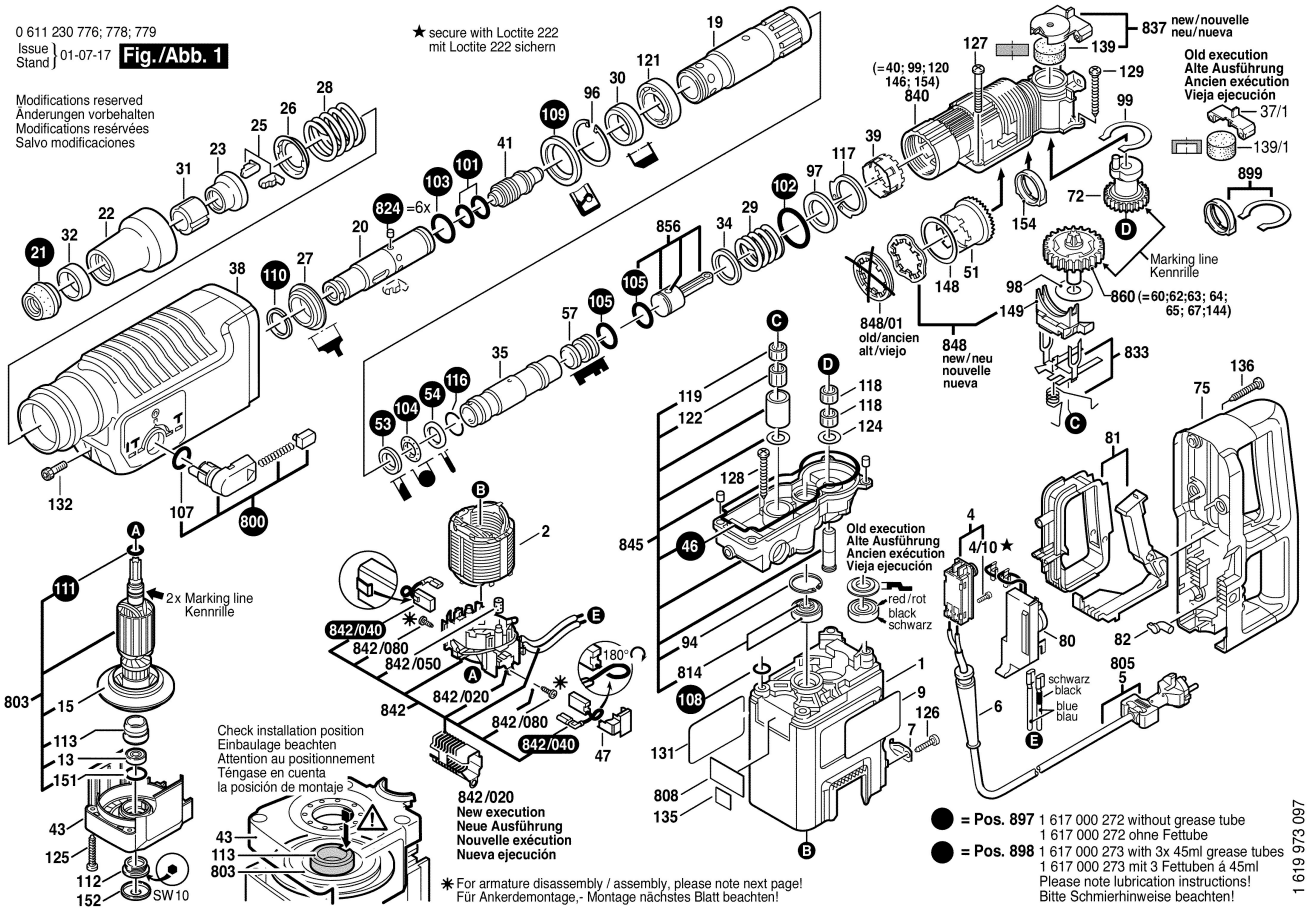


✱ For armature disassembly / assembly, please note next page!
Für Ankerdemontage,- Montage nächstes Blatt beachten!

● = Pos. 897 1 617 000 272 without grease tube
1 617 000 272 ohne Fettube
● = Pos. 898 1 617 000 273 with 3x 45ml grease tubes
1 617 000 273 mit 3 Fettuben á 45ml
Please note lubrication instructions!
Bitte Schmierhinweise beachten!

1 619 973 097

0 611 230 776; 778; 779
Issue / Stand 01-07-17 **Fig./Abb. 2**

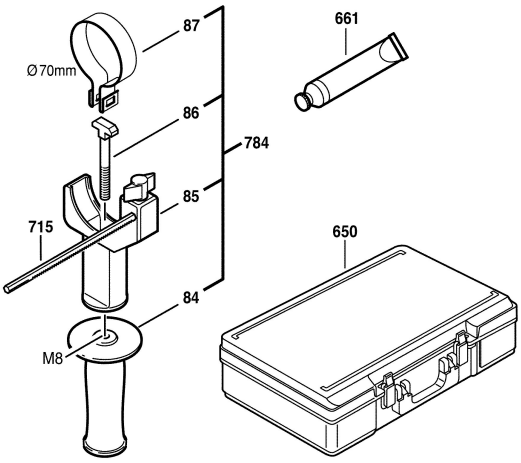


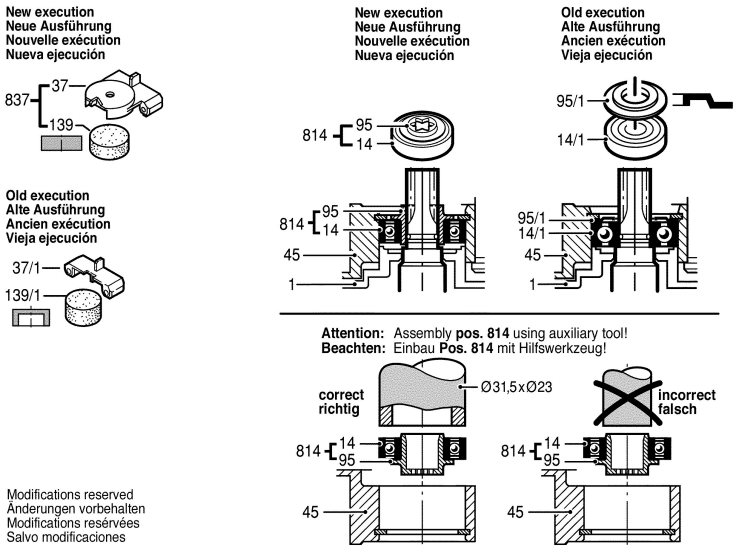


Modifications reserved
Änderungen vorbehalten
Modifications reservées
Salvo modificaciones

For armature disassembly and assembly pull the brush holder 5-7 mm outwards.
Vor Ankerdemontage- und Montage beide Bürstenhalter 5-7 mm nach außen ziehen.

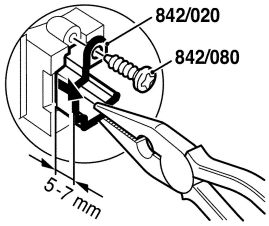


After armature assembly, press in the brush holder and tighten the screw.
Nach der Ankermontage Bürstenhalter nach innen drücken und festschrauben.

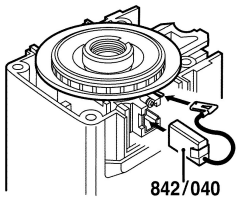


Fit brushes and electrical contact.
Kohlebürsten mit Flachstecker einsetzen.

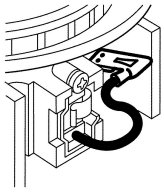

Turn both the Brush wires 180°as shown.
Litzen beider Kohlebürsten um 180° drehen.

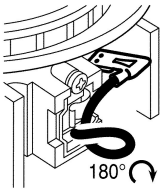

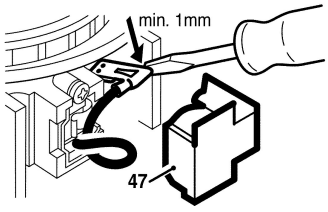
In order to fit pos. **47** there must be at least 1 mm distance between the brush holder and the electrical contact. Press pos. **47** firmly into position.
Abstand herstellen (min. 1mm) zwischen Flachstecker und Kohlebürstenhalter.
Abdeckkappen Pos. **47** bis Anschlag aufschieben.