## Typ 0 611 231 739 = 11 231 EVS

Issue } ~~95-03-00~~
Stand } 98-04-20 **Fig./Abb. 1**

★ mit Loctite 222 sichern
secure with Loctite 222

Änderungen vorbehalten
Modifications reserved
Modifications reservées
Salvo modificaciones

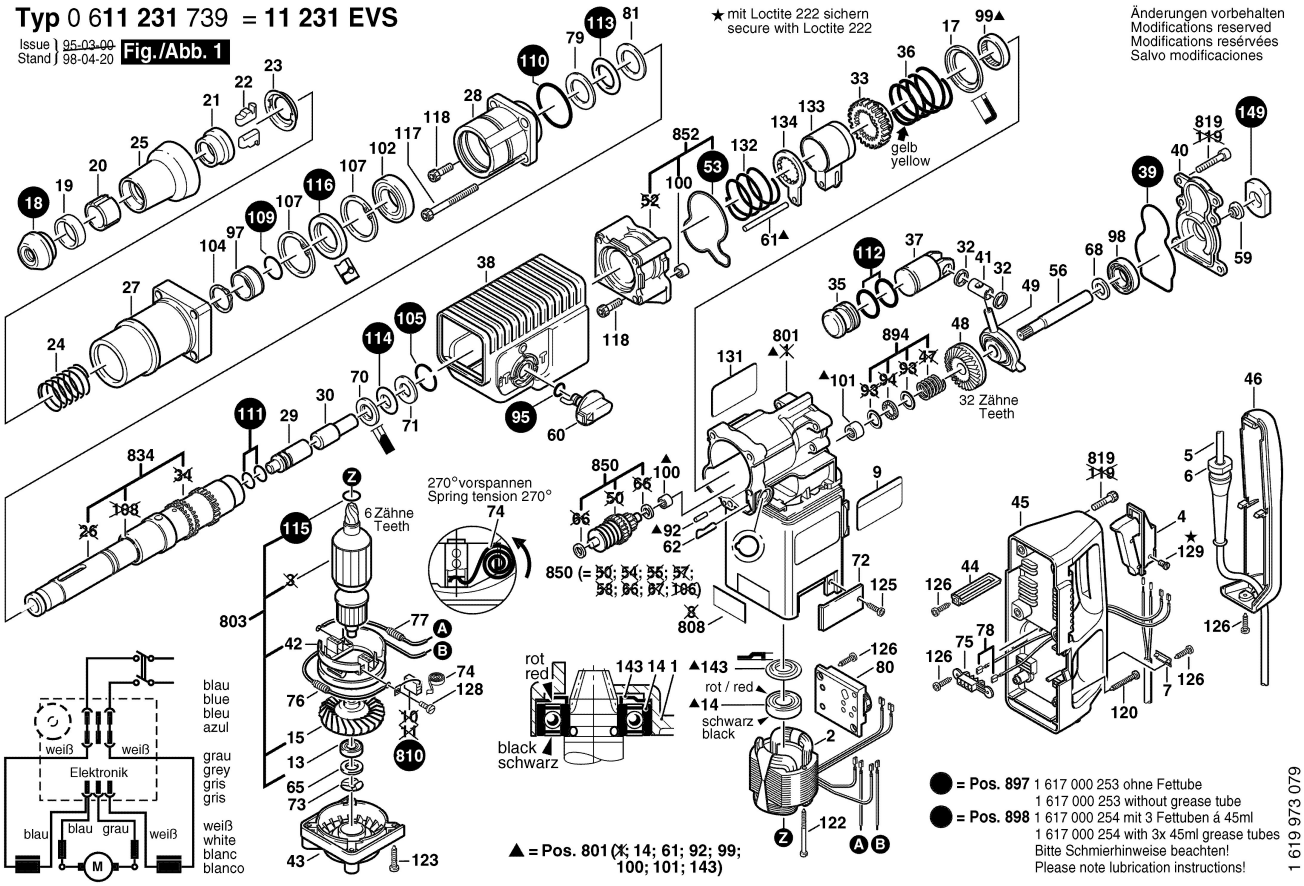


## Type 0 611 231 739 = 11 231 EVS

Issue } ~~95-03-00~~
Stand } 98-04-20 **Fig./Abb. 2**

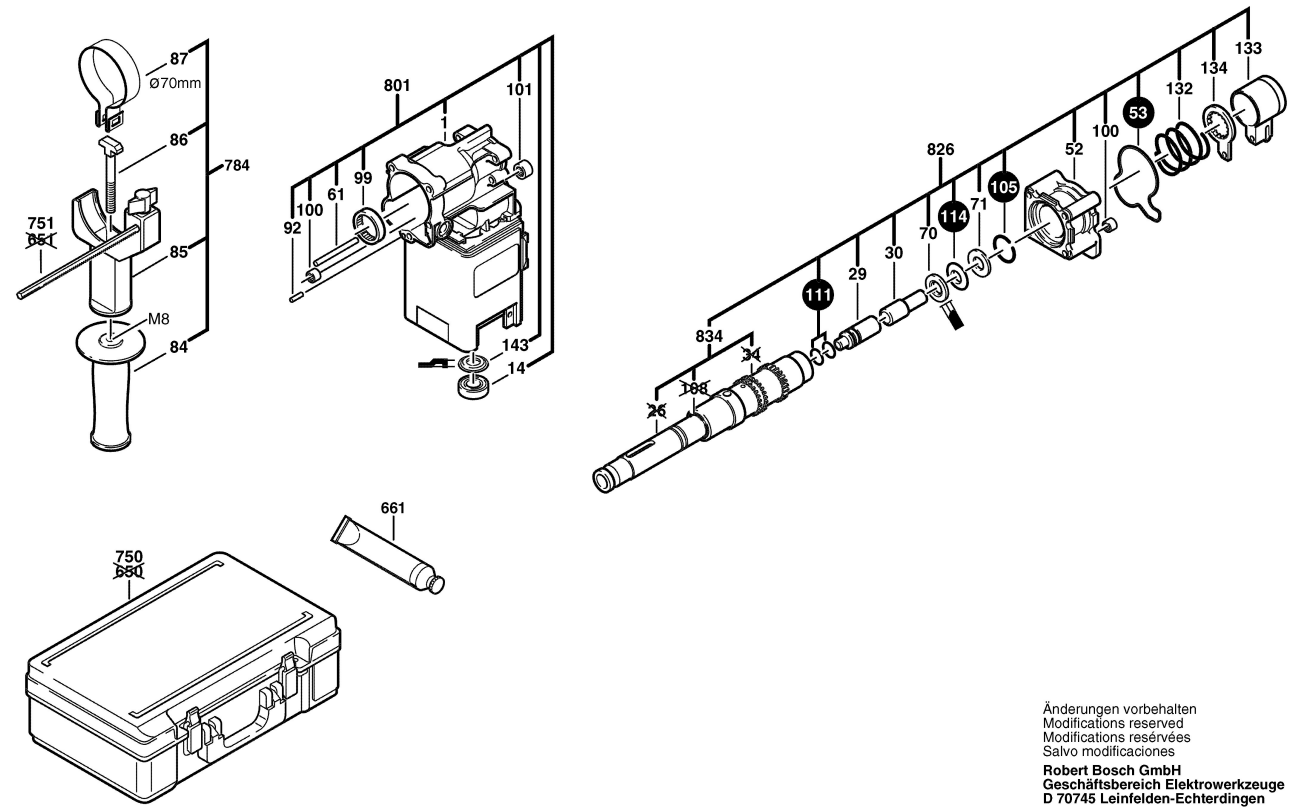


Änderungen vorbehalten
Modifications reserved
Modifications reservées
Salvo modificaciones

**Robert Bosch GmbH**
**Geschäftsbereich Elektrowerkzeuge**
**D 70745 Leinfelden-Echterdingen**