0 611 236 776; 778
Issue / Stand } 11-08-24 **Fig./Abb. 1**

● = Pos. 898 1 617 000 244 without grease tube
1 617 000 244 ohne Fettube
● = Pos. 899 1 617 000 245 with 45ml grease tube
1 617 000 245 mit 45ml Fettube
Please note lubrication instructions!
Bitte Schmierhinweise beachten!

1 619 973 136

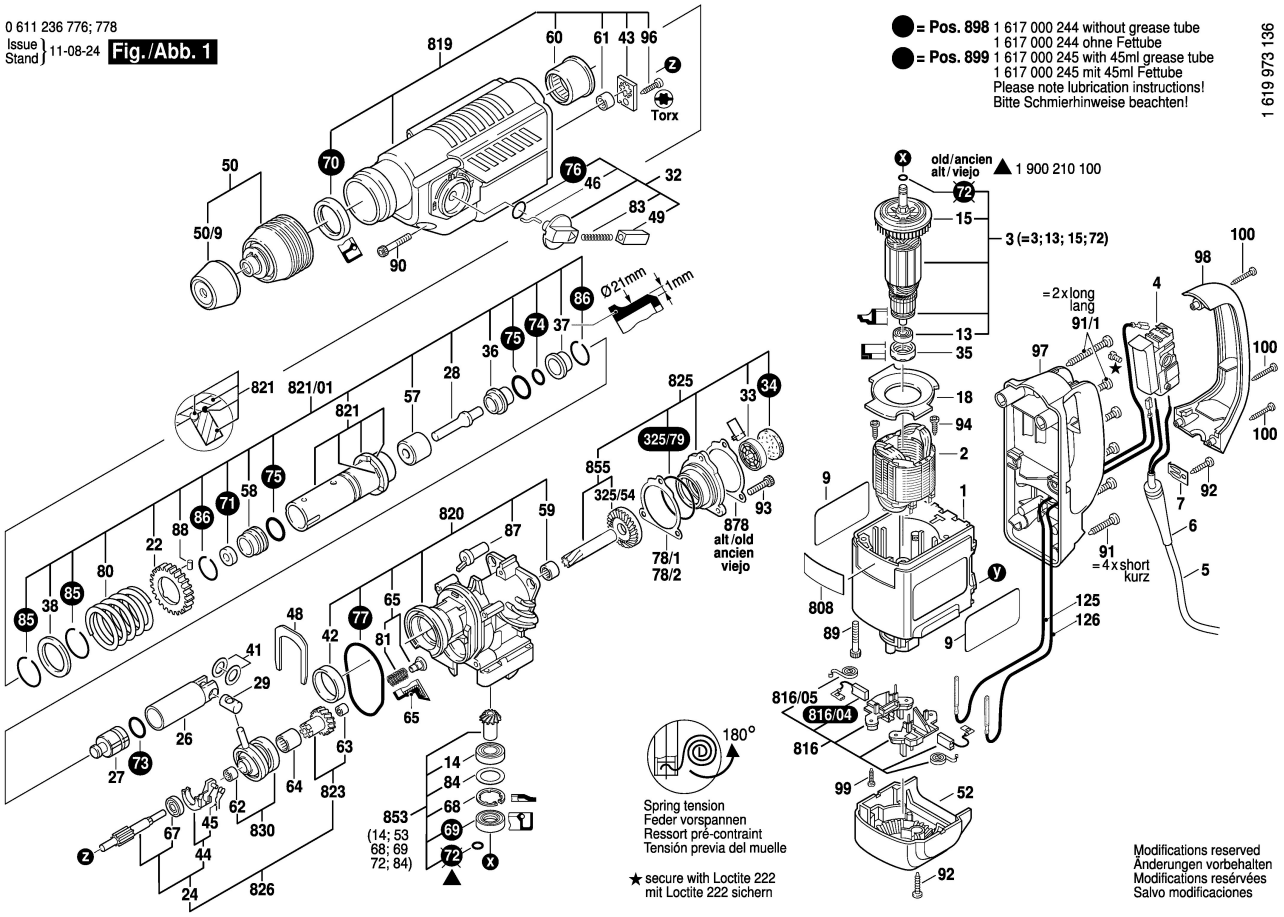

Modifications reserved
Änderungen vorbehalten
Modifications resérvées
Salvo modificaciones

0 611 236 776; 778
Issue / Stand } 11-08-24 **Fig./Abb. 2**

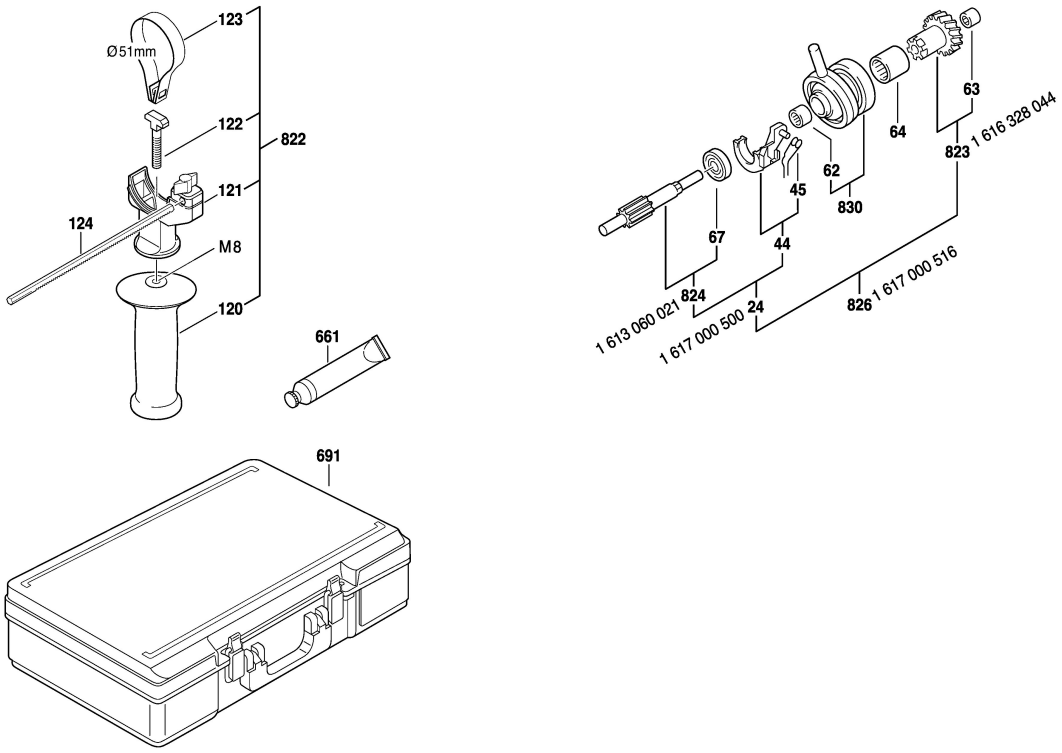

Modifications reserved
Änderungen vorbehalten
Modifications resérvées
Salvo modificaciones