0 611 239 789
Issue / Stand } 10-10-12 **Fig./Abb. 1**

Änderungen vorbehalten
Modifications reserved
Modifications reservees
Salvo modificaciones

Zahnspiel zwischen Pos. **22** und Pos. **823** = 0,08 - 0,22 mm / Ausgleich mit Pos. **78**
Gear play between pos. **22** and pos. **823** = 0,08 - 0,22 mm / adjust with pos. **78**

● = **Pos. 897** = 1 617 000 383
Bitte Schmierhinweise beachten!
Please note lubrication instructions!

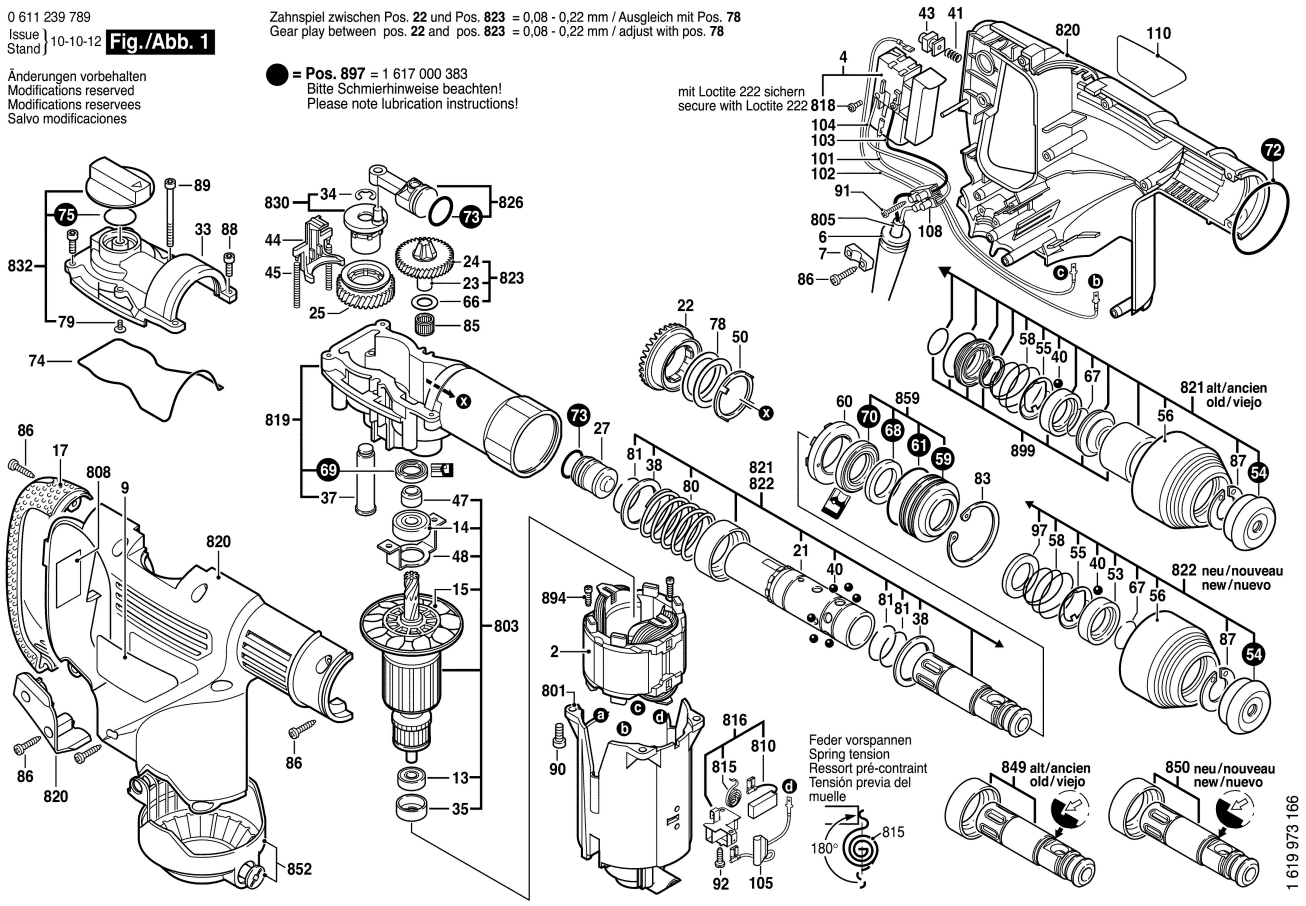

0 611 239 789
Issue / Stand } 06-08-28 **Fig./Abb. 2**

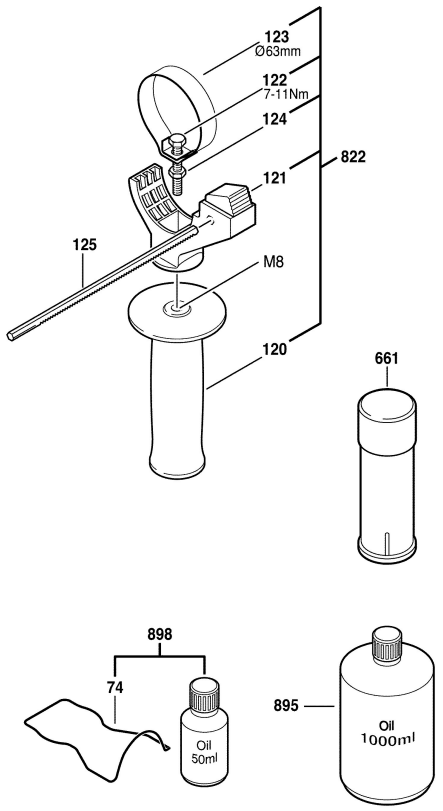

Änderungen vorbehalten
Modifications reserved
Modifications reservees
Salvo modificaciones