0 611 241 703; 743
Issue / Stand 14-08-22 **Fig./Abb. 1**

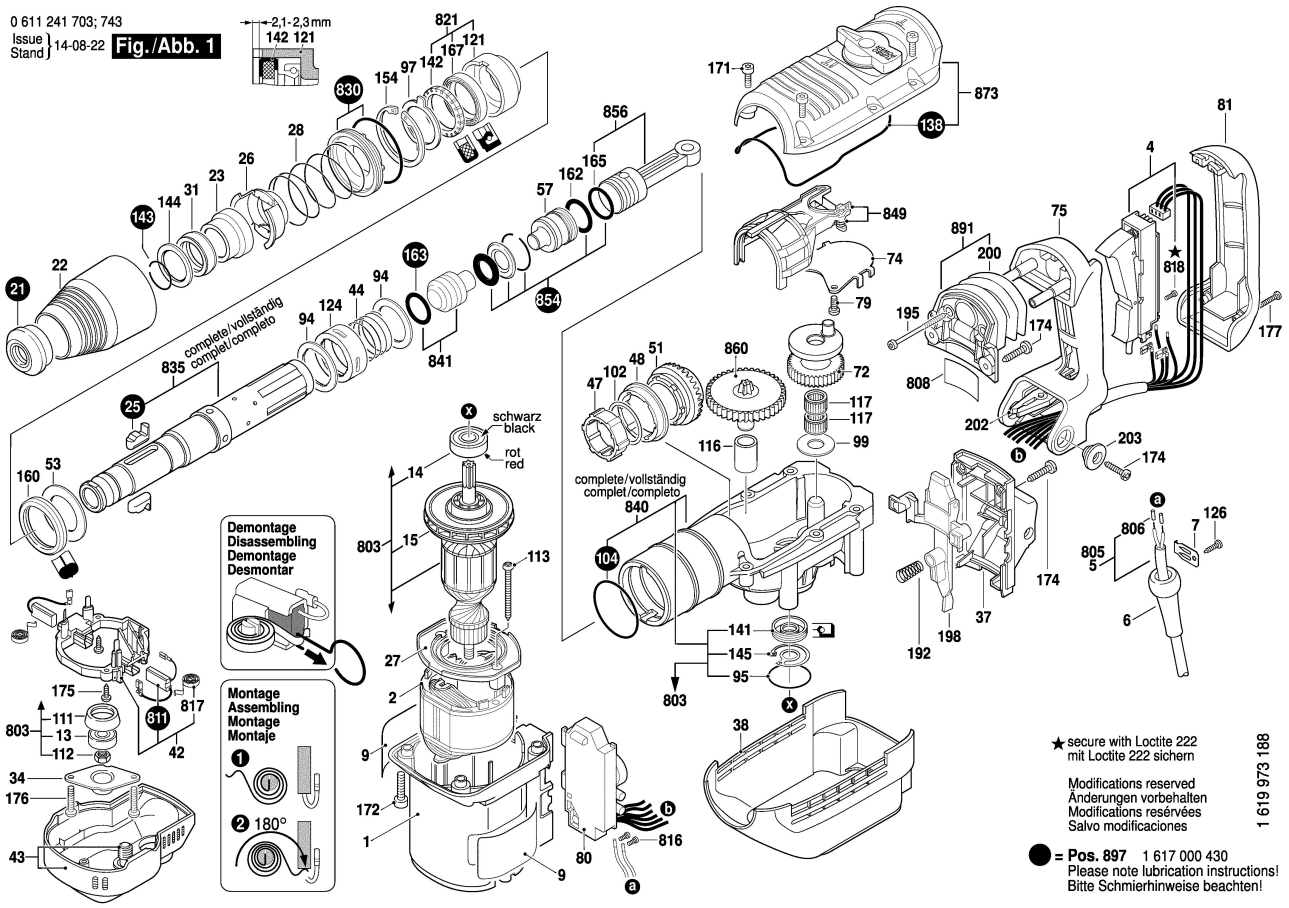

0 611 241 703; 743
Issue / Stand 14-08-22 **Fig./Abb. 2**

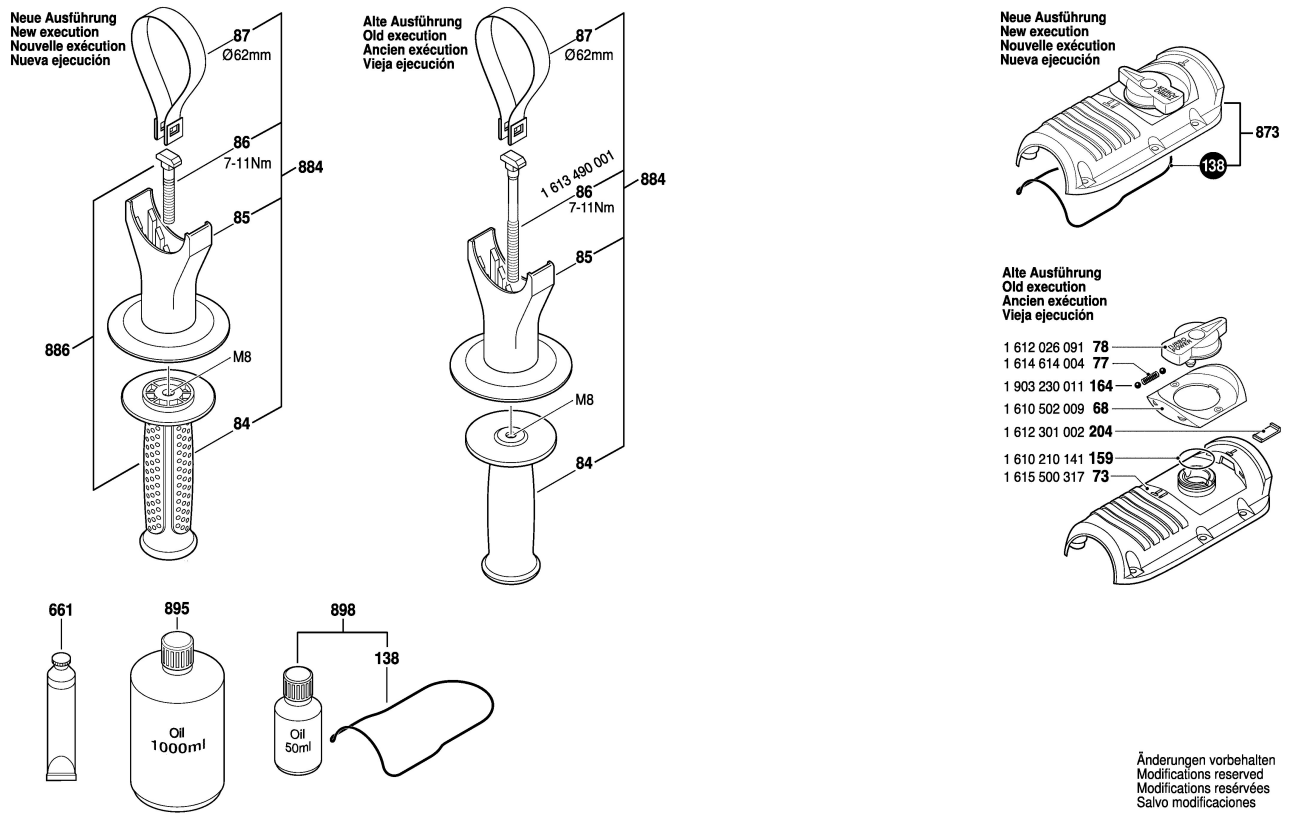

Änderungen vorbehalten
Modifications reserved
Modifications reservées
Salvo modificaciones