0 611 251 704
Issue / Stand } 12-01-17 **Fig./Abb. 1**

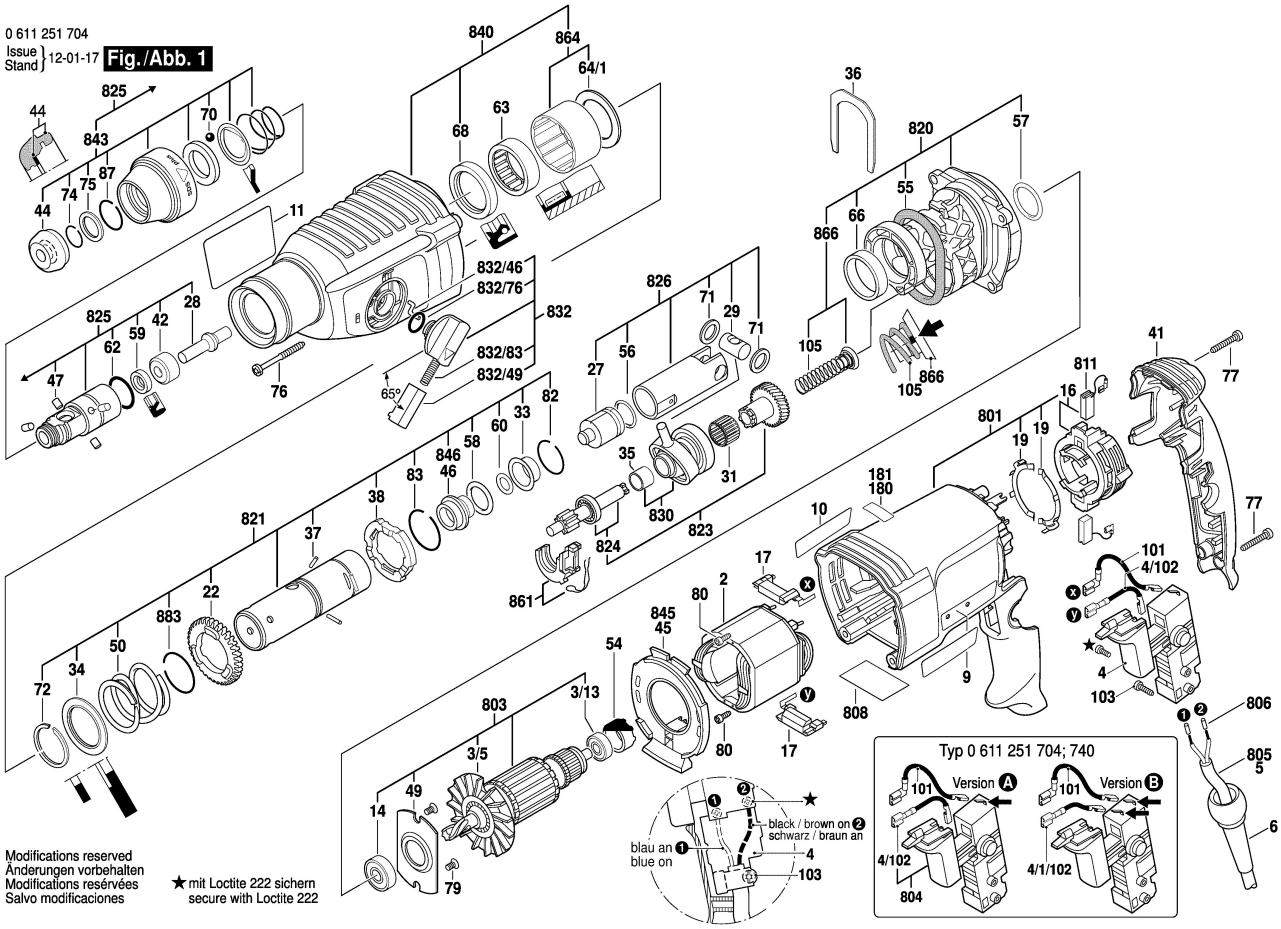

Modifications reserved
Änderungen vorbehalten
Modifications resérvées
Salvo modificaciones

★ mit Loctite 222 sichern
secure with Loctite 222

0 611 251 704
Issue / Stand } 12-01-17 **Fig./Abb. 2**

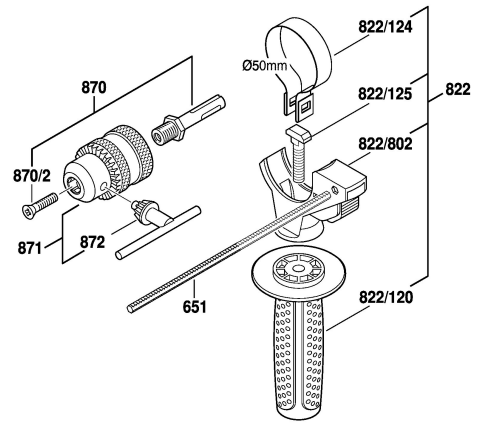

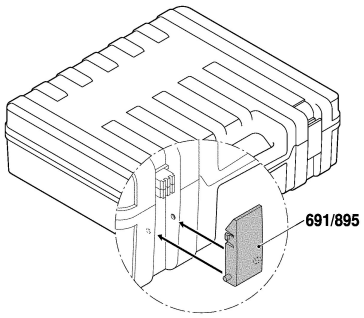

Modifications reserved
Änderungen vorbehalten
Modifications resérvées
Salvo modificaciones