0 611 259 310
Issue Stand } 05-12-07 **Fig./Abb. 1**

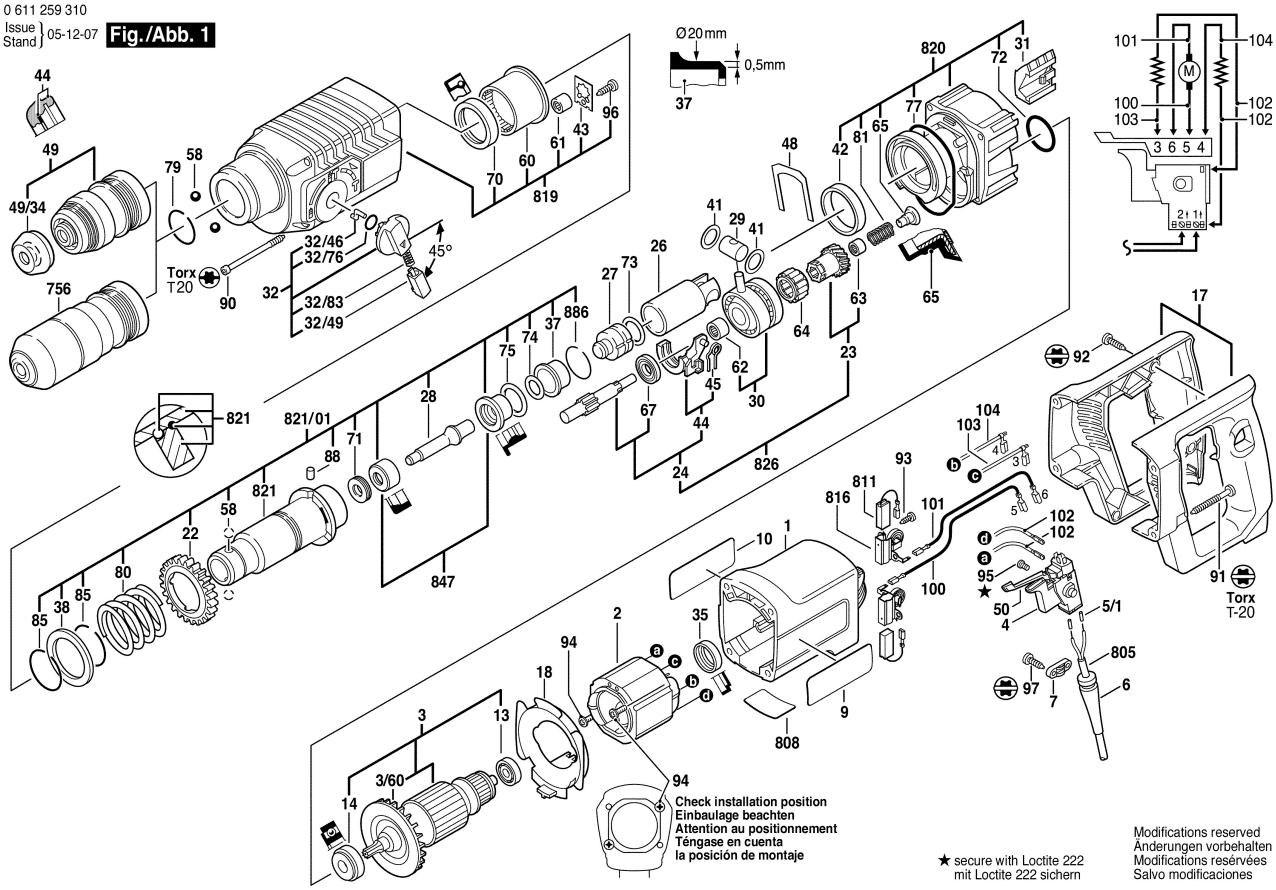

Modifications reserved
Änderungen vorbehalten
Modifications resérvées
Salvo modificaciones

0 611 259 310
Issue Stand } 05-12-07 **Fig./Abb. 2**

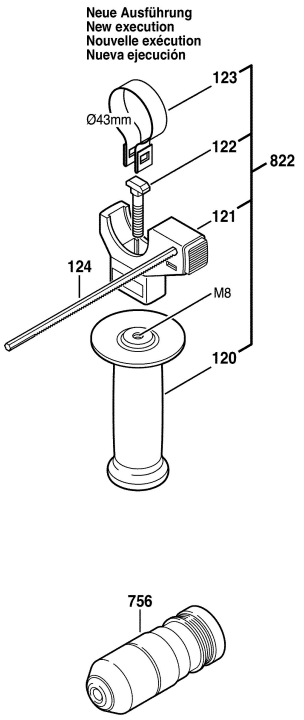

Änderungen vorbehalten
Modifications reserved
Modifications resérvées
Salvo modificaciones