0 611 260 760; 763; 764; 560
Issue Stand } 10-11-29 **Fig./Abb. 1**

Pos. **899** = Bohrhammer vollständig
= Rotary Hammer complete

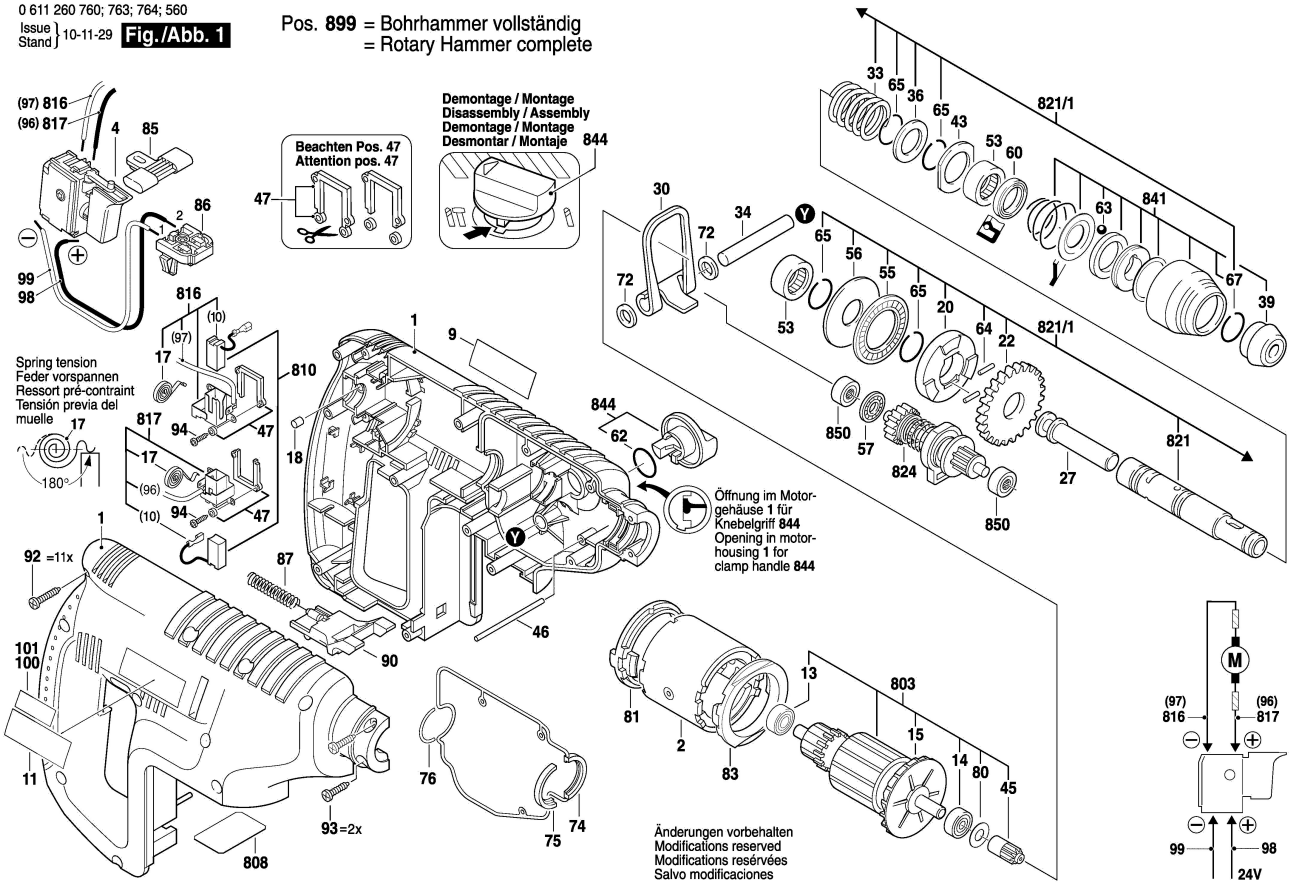

0 611 260 760; 763; 764; 560
Issue Stand } 10-11-29 **Fig./Abb. 2**

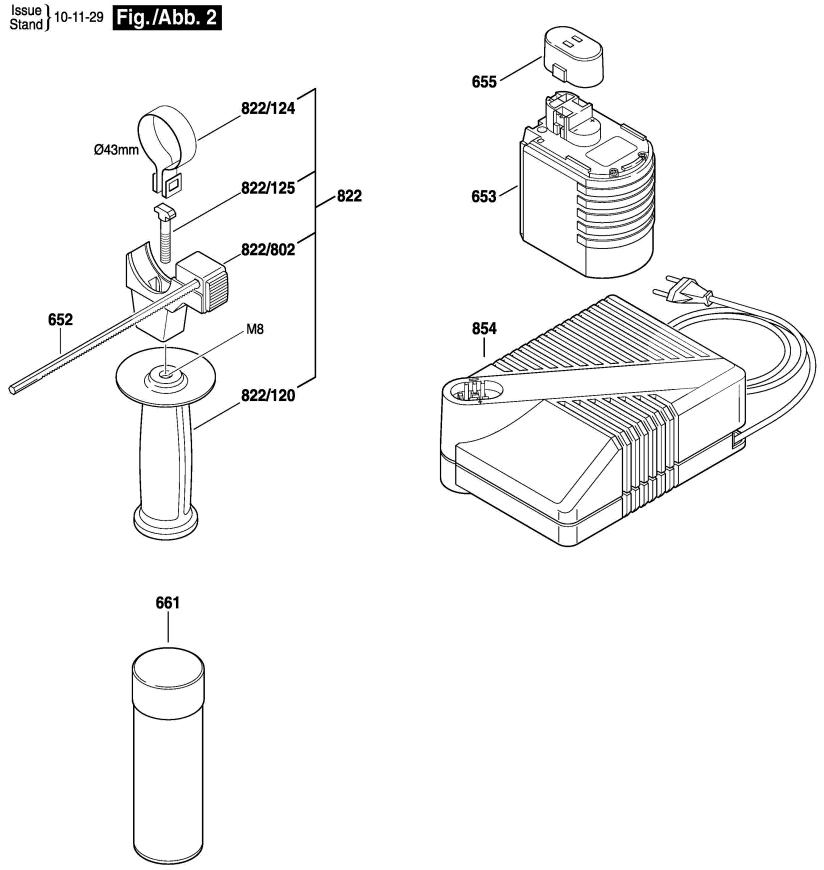

Modifications reserved
Änderungen vorbehalten
Modifications resérvées
Salvo modificaciones