0 611 305 070; 071; 072 ; 073; 074; 075

Issue / Stand 02-04-15 **Fig./Abb. 1**

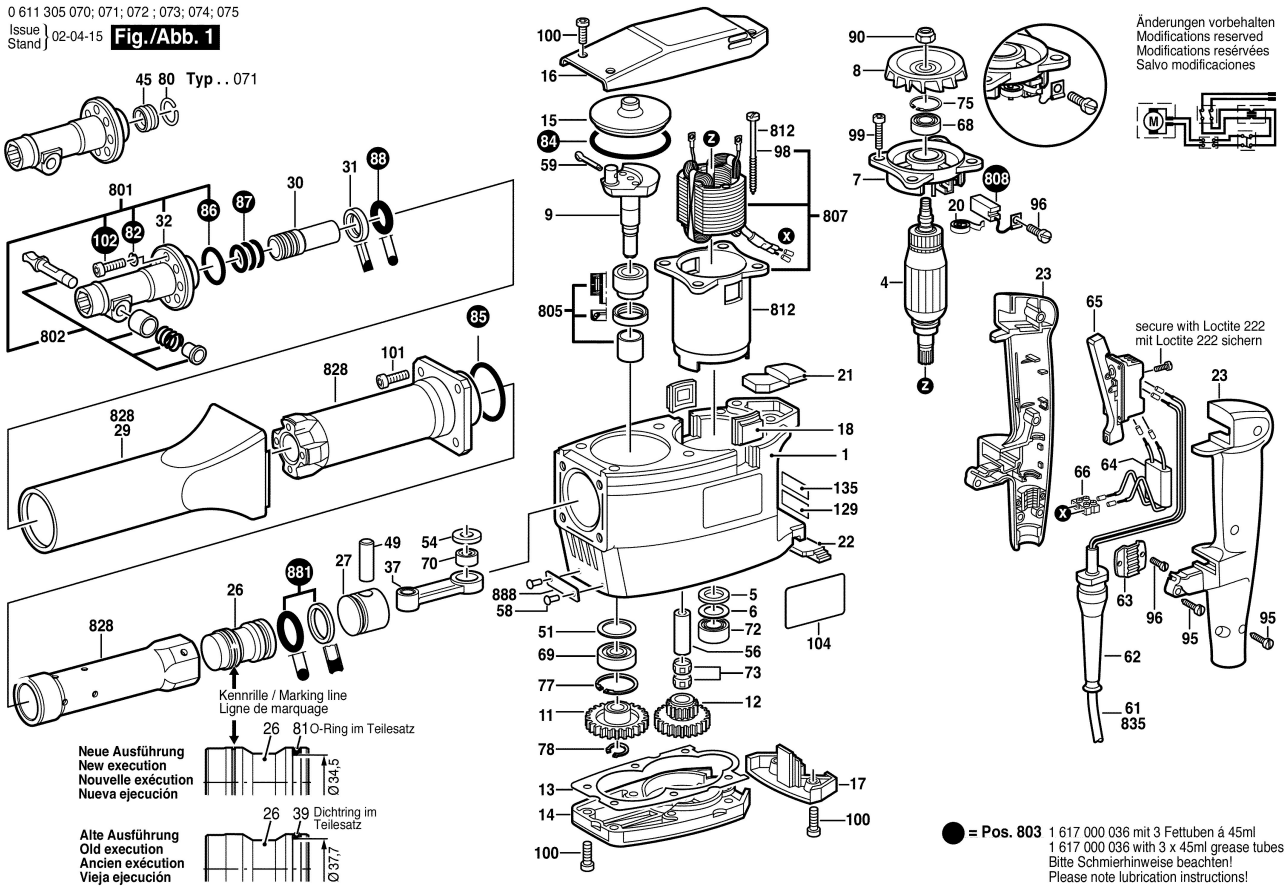

Änderungen vorbehalten
Modifications reserved
Modifications reservées
Salvo modificaciones

● = Pos. 803 1 617 000 036 mit 3 Fettuben á 45ml
1 617 000 036 with 3 x 45ml grease tubes
Bitte Schmierhinweise beachten!
Please note lubrication instructions!

0 611 305 070; 071; 072 ; 073; 074; 075

Issue / Stand 02-04-15 **Fig./Abb. 2**

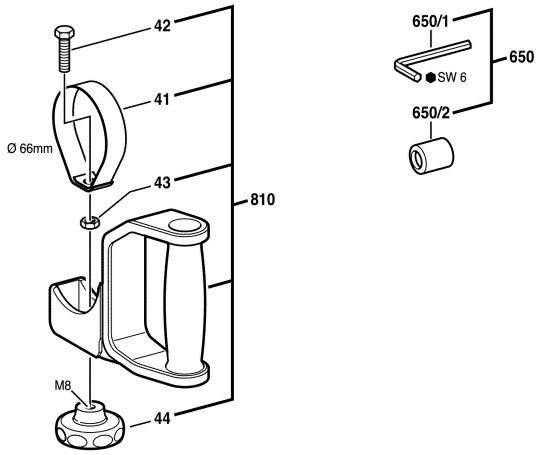

Änderungen vorbehalten
Modifications reserved
Modifications reservées
Salvo modificaciones