0 611 309 703
Issue / Stand 99-09-02

Fig./Abb. 1

Alte Teile siehe nächste Seite!
Old parts please note next page!

✤ = Pos. 820 (18; 19; 20; 34; 36; 37; 39;137;138)

Änderungen vorbehalten
Modifications reserved
Modifications reservées
Salvo modificaciones

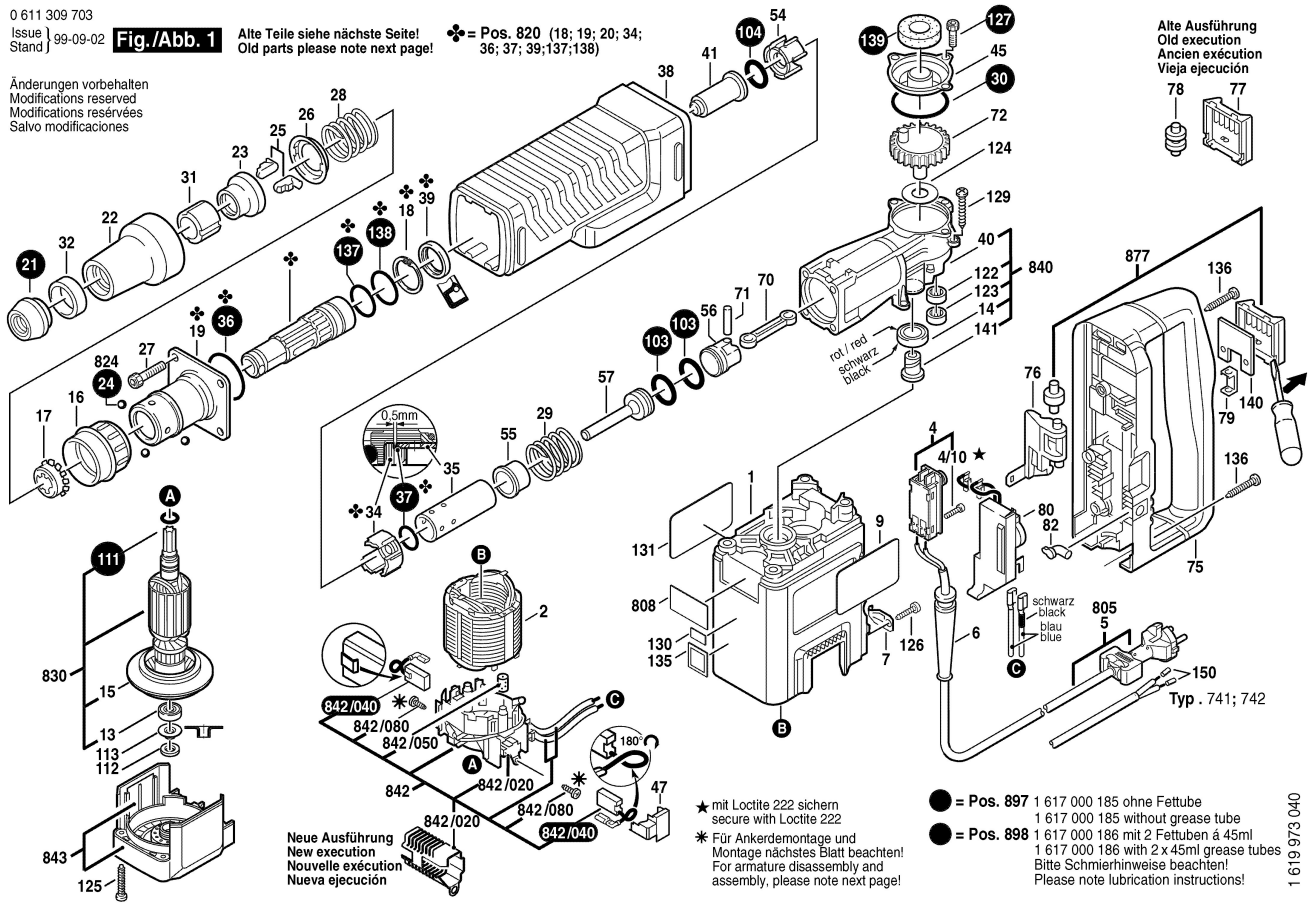

★ mit Loctite 222 sichern
secure with Loctite 222

✳ Für Ankerdemontage und Montage nächstes Blatt beachten!
For armature disassembly and assembly, please note next page!

● = Pos. 897 1 617 000 185 ohne Fettube
1 617 000 185 without grease tube

● = Pos. 898 1 617 000 186 mit 2 Fettuben á 45ml
1 617 000 186 with 2 x 45ml grease tubes
Bitte Schmierhinweise beachten!
Please note lubrication instructions!

1 619 973 040

0 611 309 703
Issue / Stand 99-09-02

Fig./Abb. 2

Änderungen vorbehalten
Modifications reserved
Modifications reservées
Salvo modificaciones

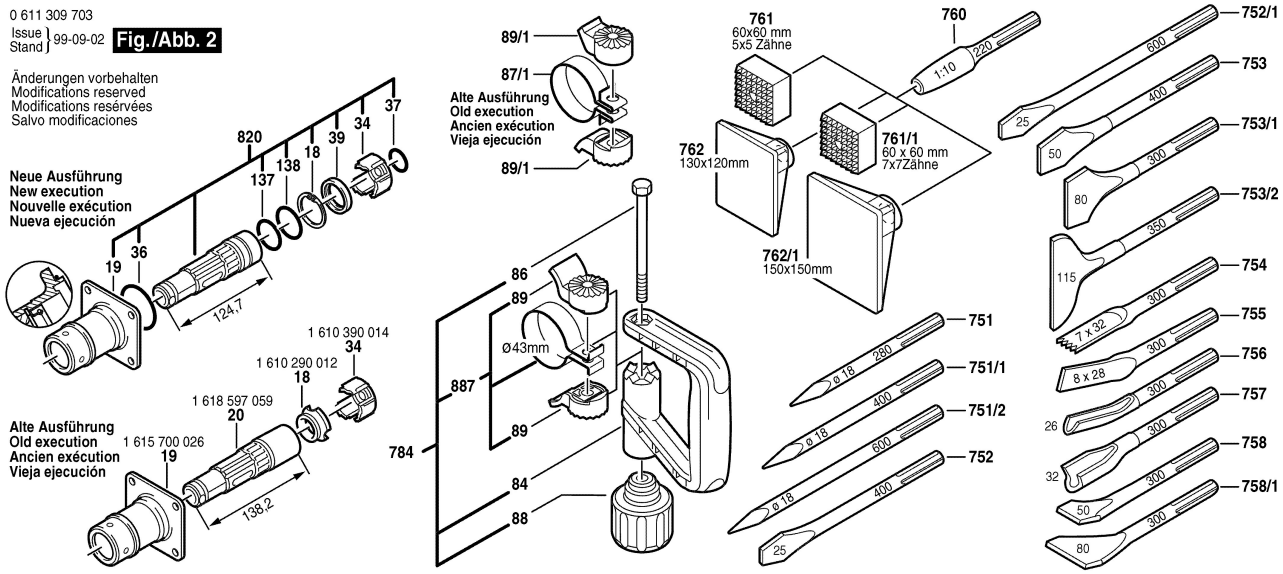

Vor Ankerdemontage- und Montage beide Bürstenhalter 5-7 mm nach außen ziehen.
For armature disassembly and assembly pull the brush holder 5-7 mm outwards.

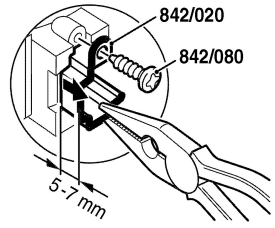

Nach der Ankermontage Bürstenhalter nach innen drücken und festschrauben.
After armature assembly, press in the brush holder and tighten the screw.

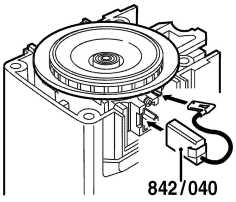

Kohlebürsten mit Flachstecker einsetzen.
Fit brushes and electrical contact.

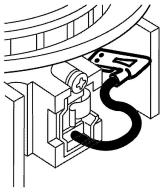

Litzen beider Kohlebürsten um 180° drehen.
Turn both the Brush wires 180°as shown.

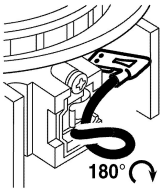
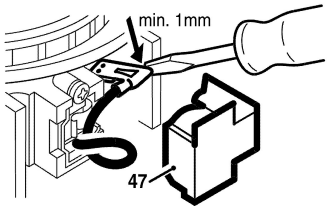
Abstand herstellen (min. 1mm) zwischen Flachstecker und Kohlebürstenhalter. Abdeckkappen Pos. **47** bis Anschlag aufschieben.
In order to fit pos. **47** there must be at least 1 mm distance between the brush holder and the electrical contact. Press pos. **47** firmly into position.