0 611 311 770; 772; 773
Issue / Stand 13-07-10 **Fig./Abb. 1**

Modifications reserved
Änderungen vorbehalten
Modifications reservées
Salvo modificaciones

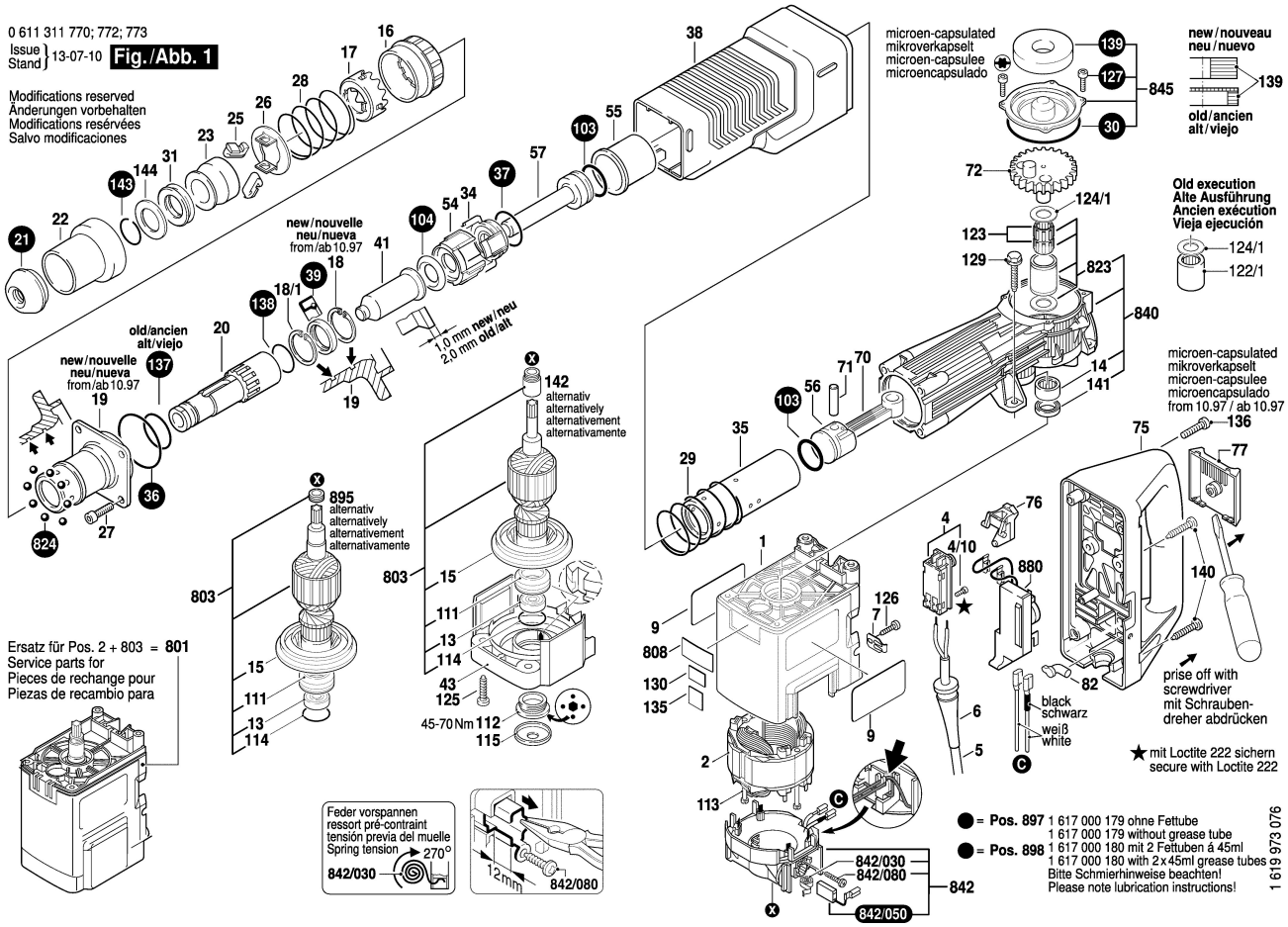

0 611 311 770; 772; 773
Issue / Stand 13-07-10 **Fig./Abb. 2**

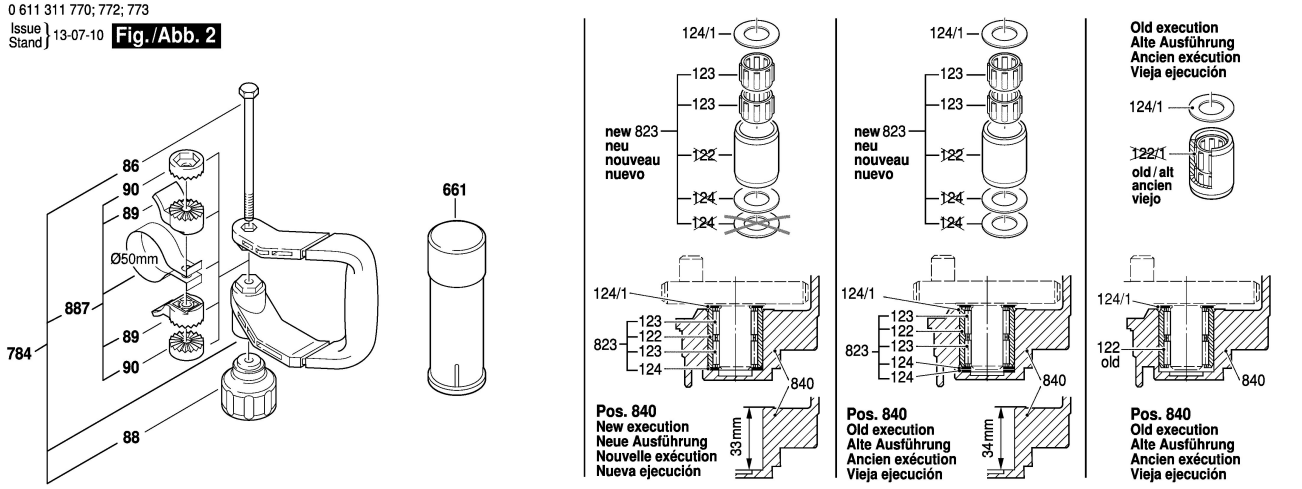

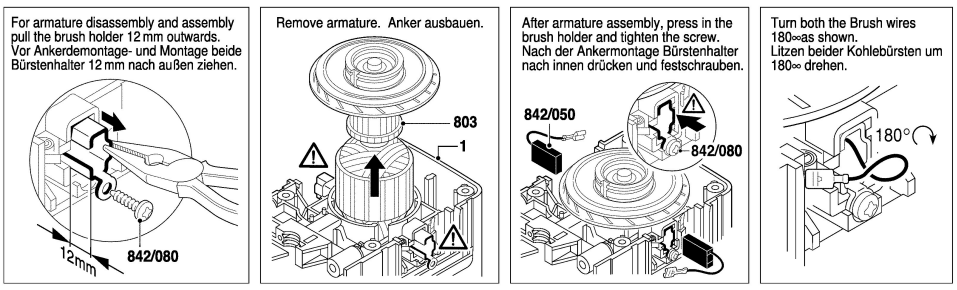

Modifications reserved
Änderungen vorbehalten
Modifications reservées
Salvo modificaciones