0 611 316 760
Issue / Stand 14-09-22 **Fig./Abb. 1**

Modifications reserved
Änderungen vorbehalten
Modifications reservées
Salvo modificaciones

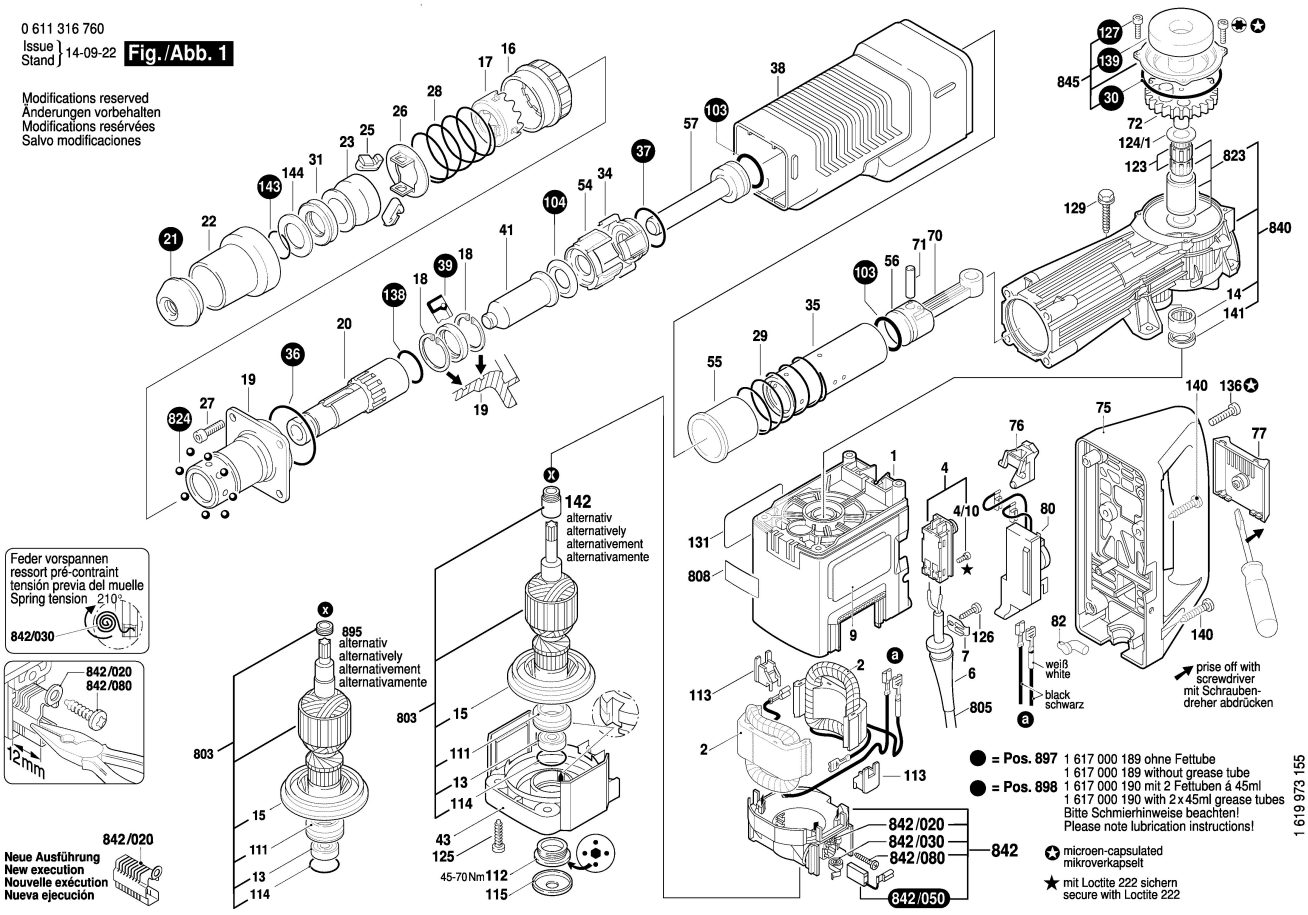

0 611 316 760
Issue / Stand 14-09-22 **Fig./Abb. 2**

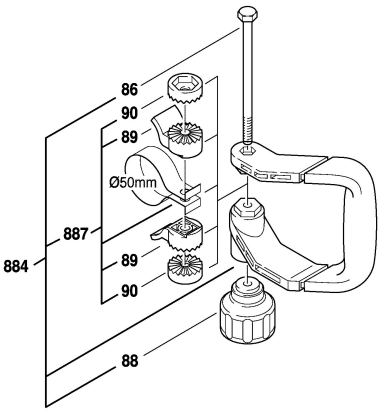

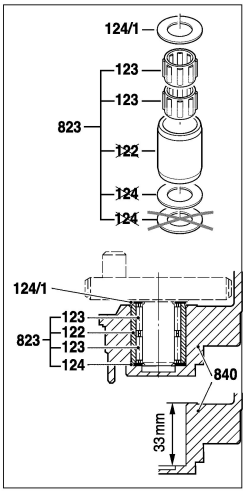

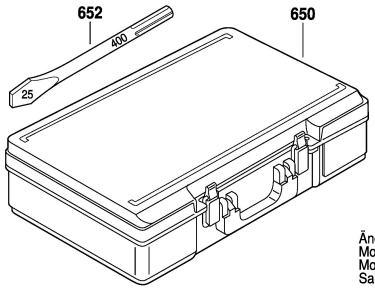

Änderungen vorbehalten
Modifications reserved
Modifications reservées
Salvo modificaciones

Vor Ankerdemontage- und Montage beide Bürstenhalter 12 mm nach außen ziehen.
For armature disassembly and assembly pull the brush holder 12 mm outwards.

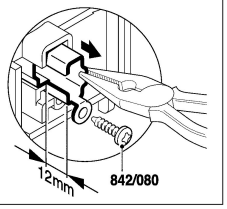

Anker ausbauen. Remove armature.

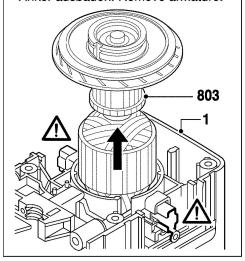
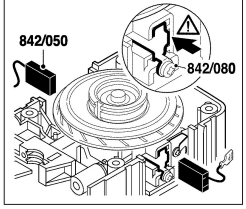
Nach der Ankermontage Bürstenhalter nach innen drücken und festschrauben.
After armature assembly, press in the brush holder and tighten the screw.