0 611 316 770; 772
Issue / Stand 14-09-22 **Fig./Abb. 1**

Modifications reserved
Änderungen vorbehalten
Modifications reservées
Salvo modificaciones

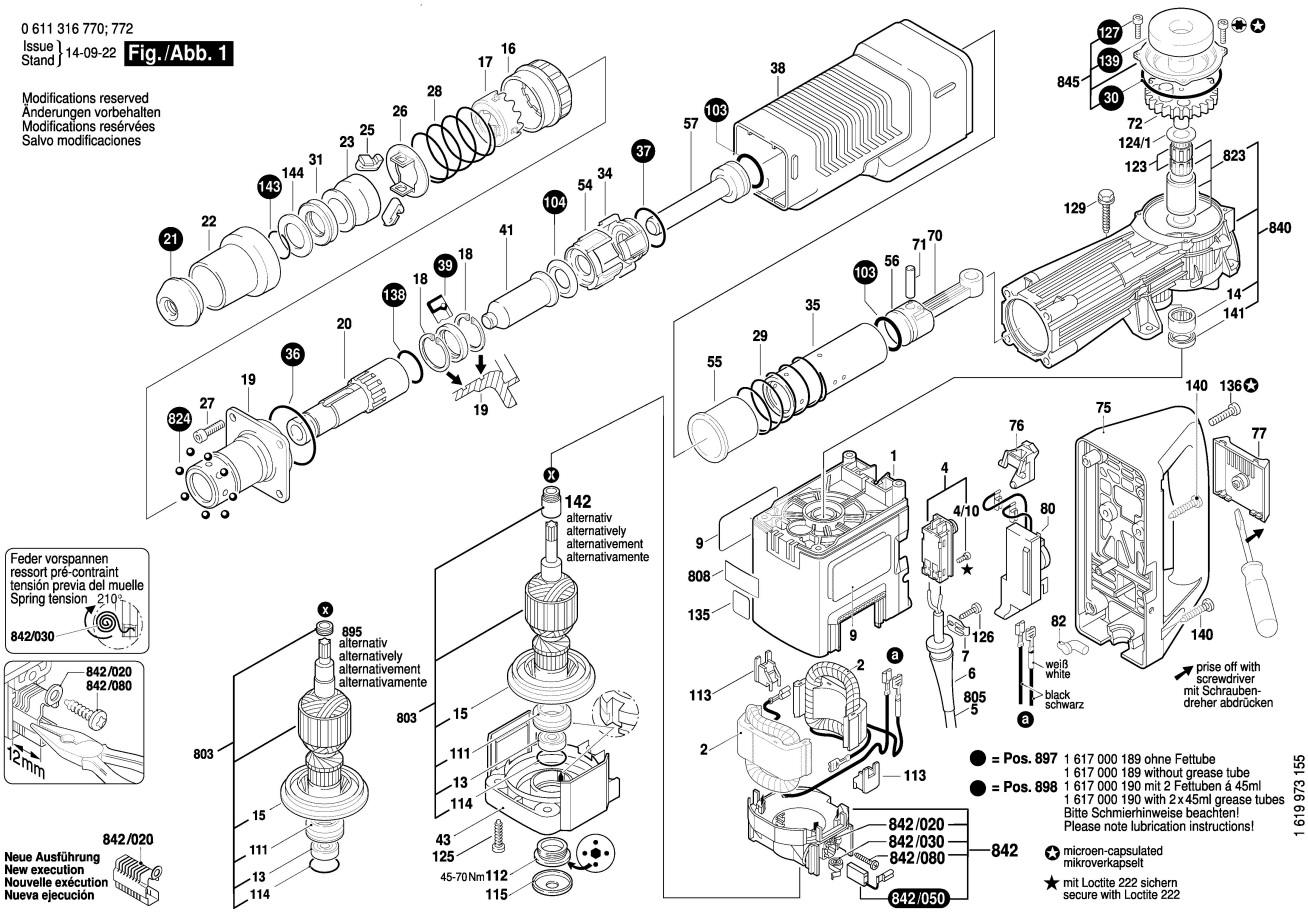

0 611 316 770; 772
Issue / Stand 14-09-22 **Fig./Abb. 2**

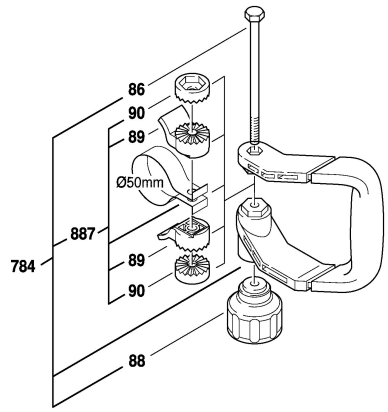

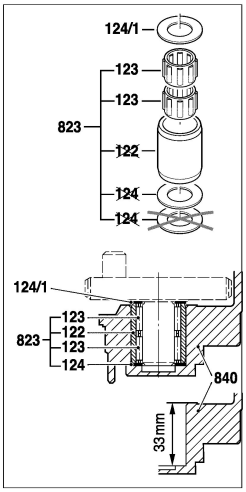

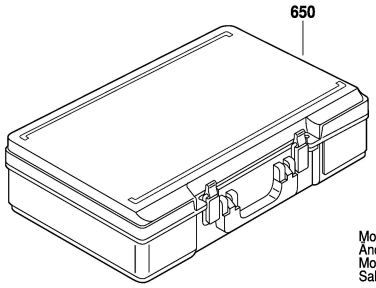

Modifications reserved
Änderungen vorbehalten
Modifications reservées
Salvo modificaciones

For armature disassembly and assembly pull the brush holder 12 mm outwards.
Vor Ankerdemontage- und Montage beide Bürstenhalter 12 mm nach außen ziehen.

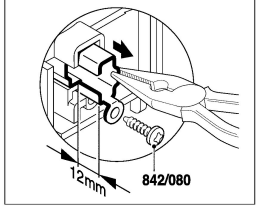

Remove armature. Anker ausbauen.

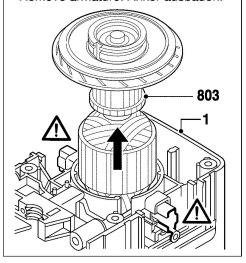
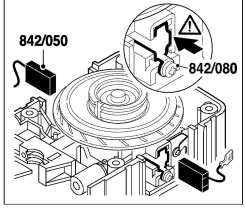
After armature assembly, press in the brush holder and tighten the screw.
Nach der Ankermontage Bürstenhalter nach innen drücken und festschrauben.