2 610 913 362
Issue / Stand } 04-09-15 **Fig./Abb. 1**

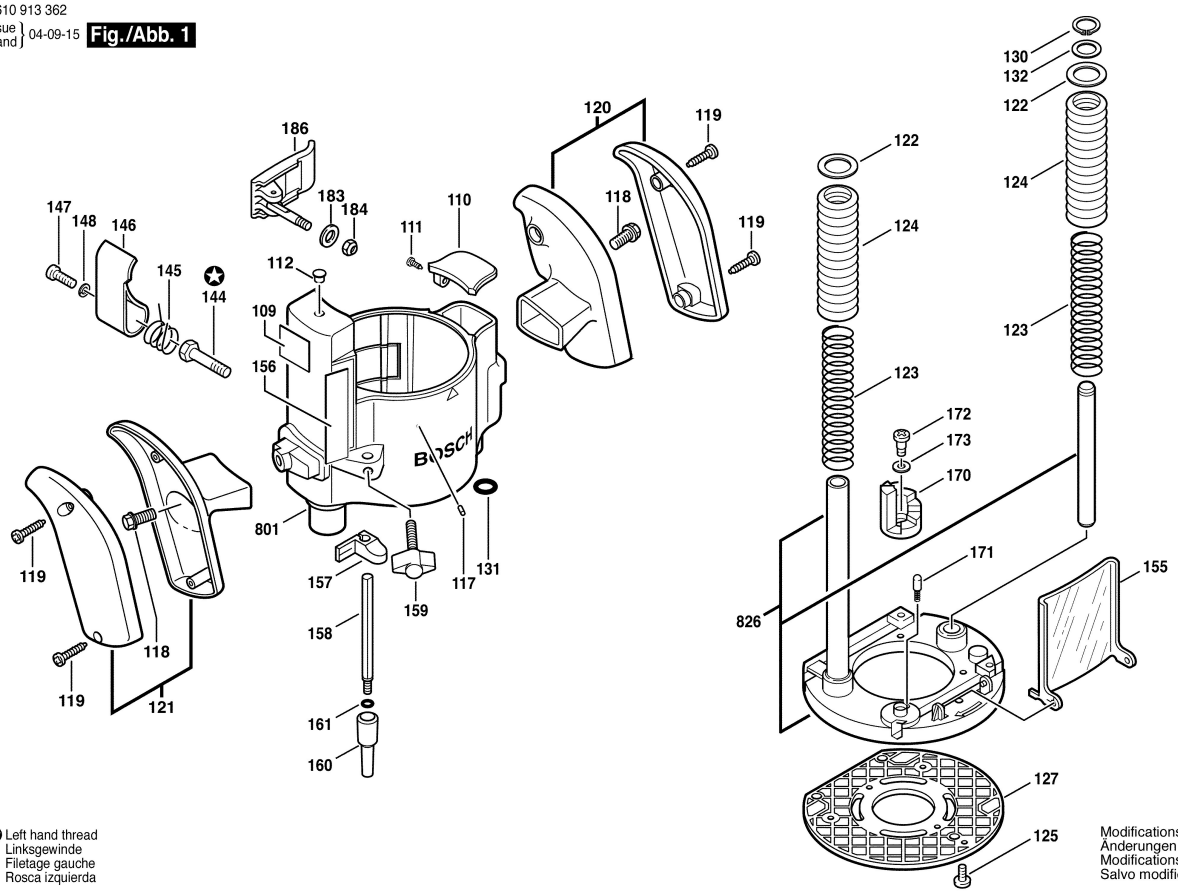

✪ Left hand thread
Linksgewinde
Filetage gauche
Rosca izquierda

Modifications reserved
Änderungen vorbehalten
Modifications resérvées
Salvo modificaciones