2 615 000 231
2 615 023 132
Stand ~~98-08~~
Issue 98-09-28

Fig./Abb. 1

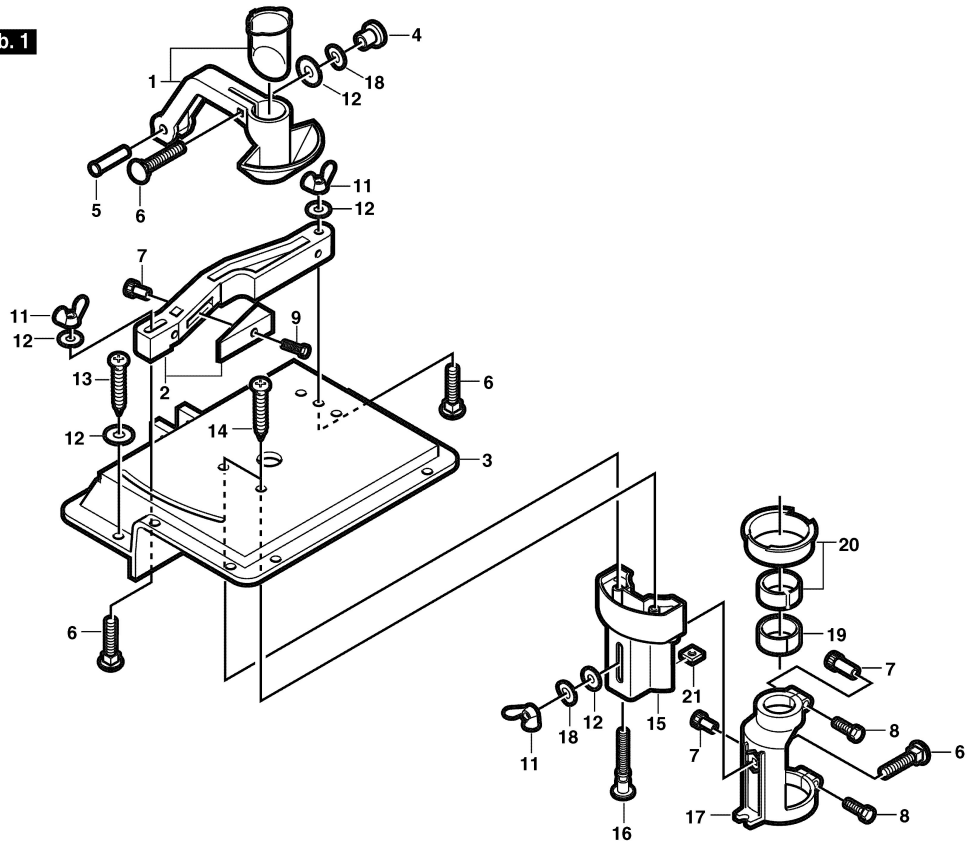

Änderungen vorbehalten
Modifications reserved
Modifications reservees
Salvo modificaciones