3 600 H76 D00
Stand } ~~11-06-29~~
Issue } 11-08-12

Fig. /Abb. 1

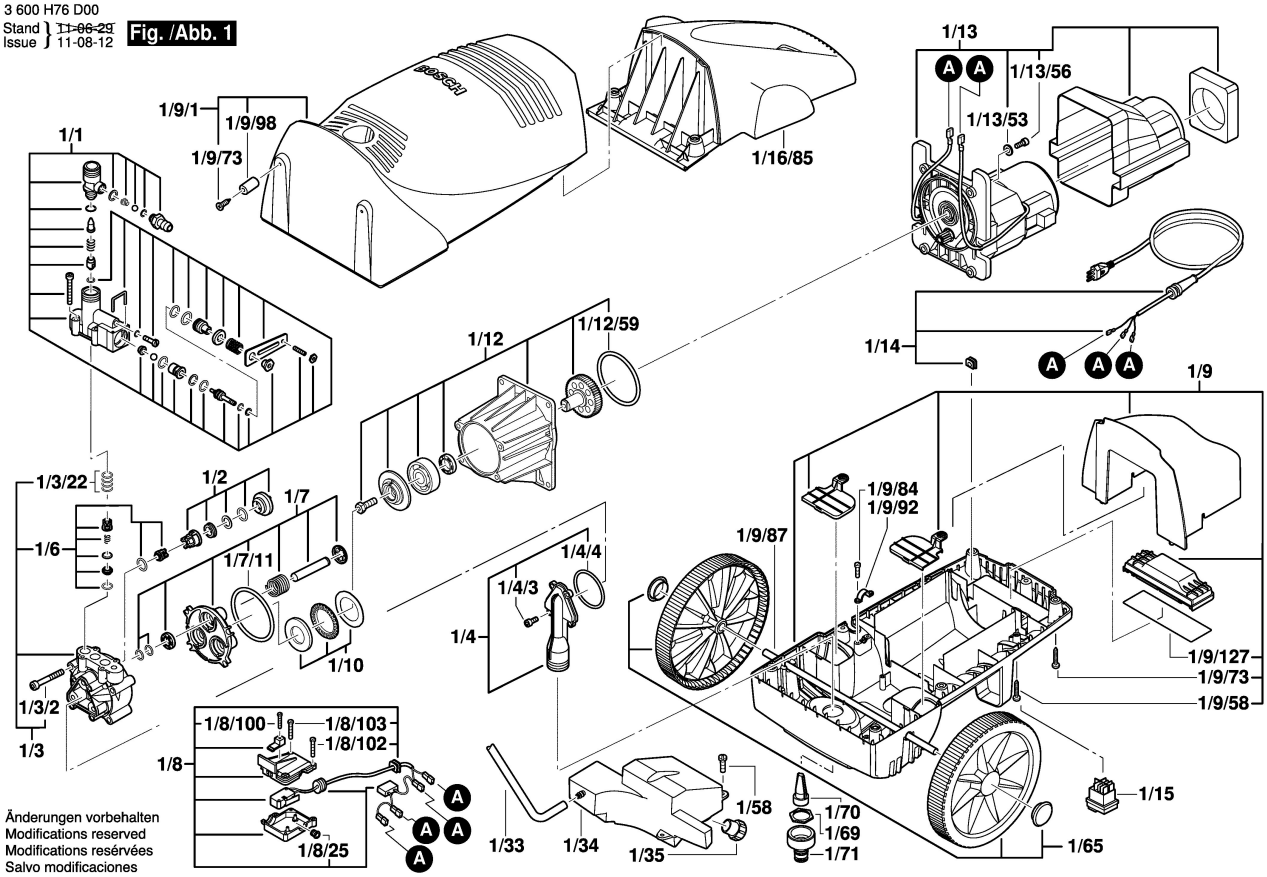

Änderungen vorbehalten
Modifications reserved
Modifications resérvées
Salvo modificaciones

3 600 H76 D00
Stand } ~~04-09~~
Issue } 04-12-17

Fig./Abb. 2

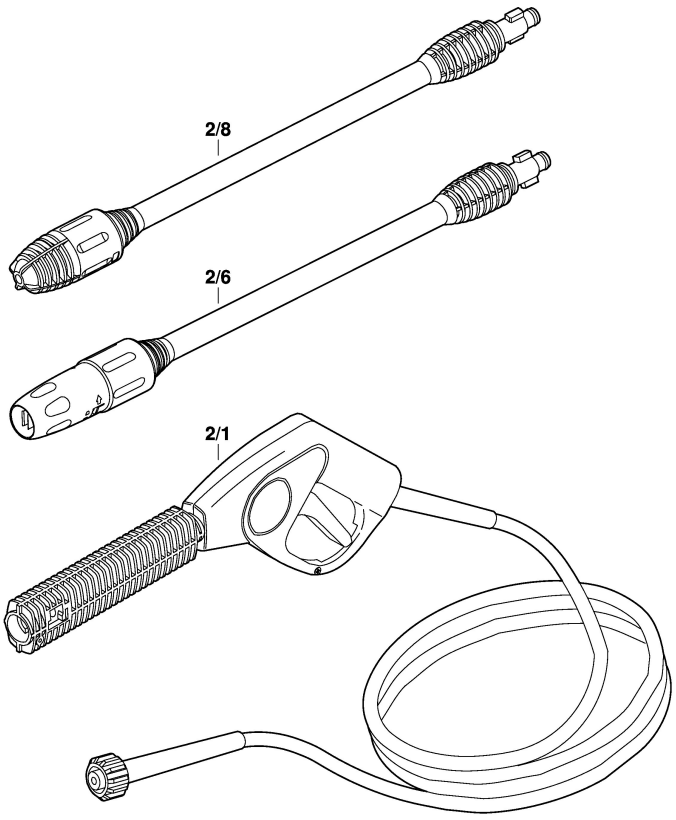

Änderungen vorbehalten
Modifications reserved
Modifications resérvées
Salvo modificaciones