3 600 H81 701

Stand ~~12-08-16~~
Issue 12-08-29

**Fig./Abb. 1**

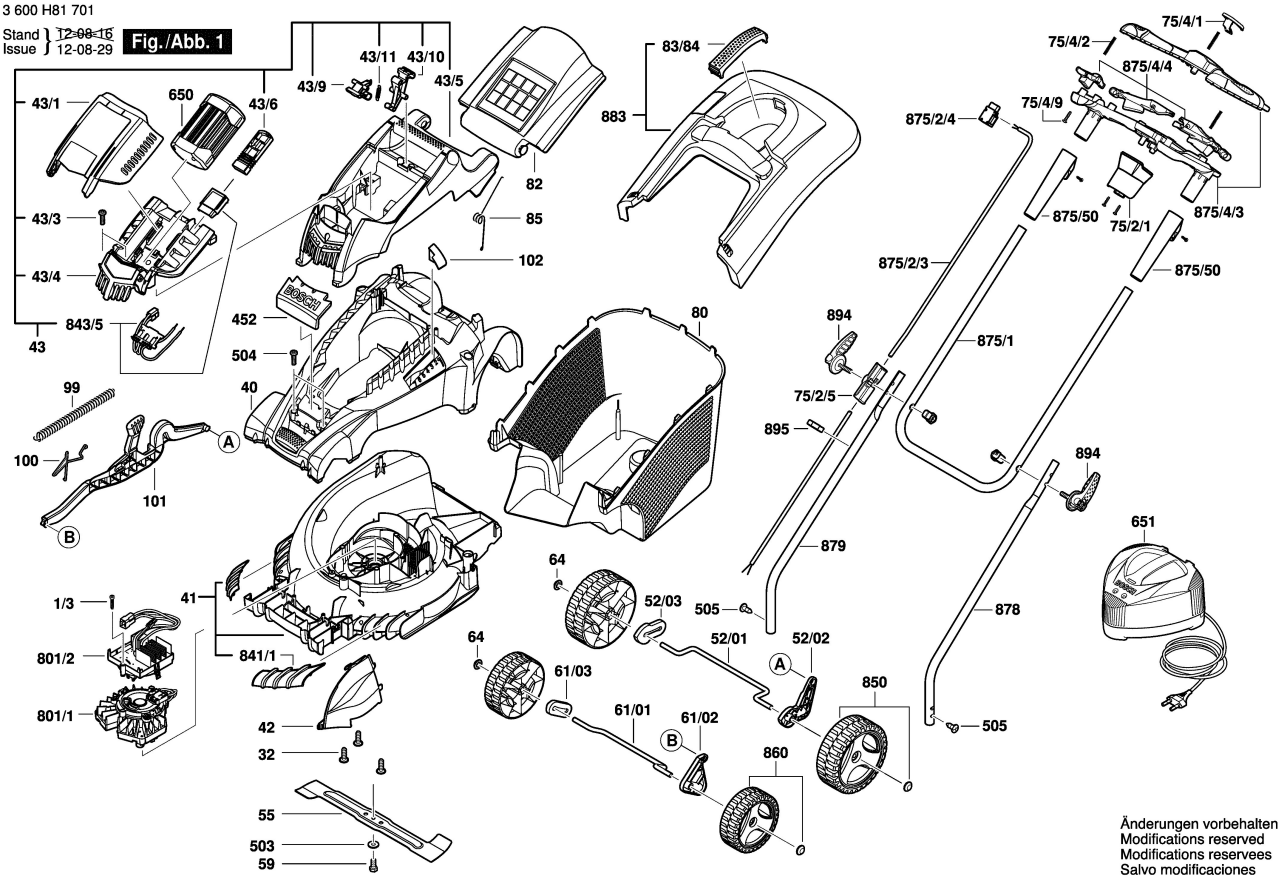


Änderungen vorbehalten
Modifications reserved
Modifications reservees
Salvo modificaciones