3 600 H81 772

Stand / Issue 12-11-26

Fig./Abb. 1

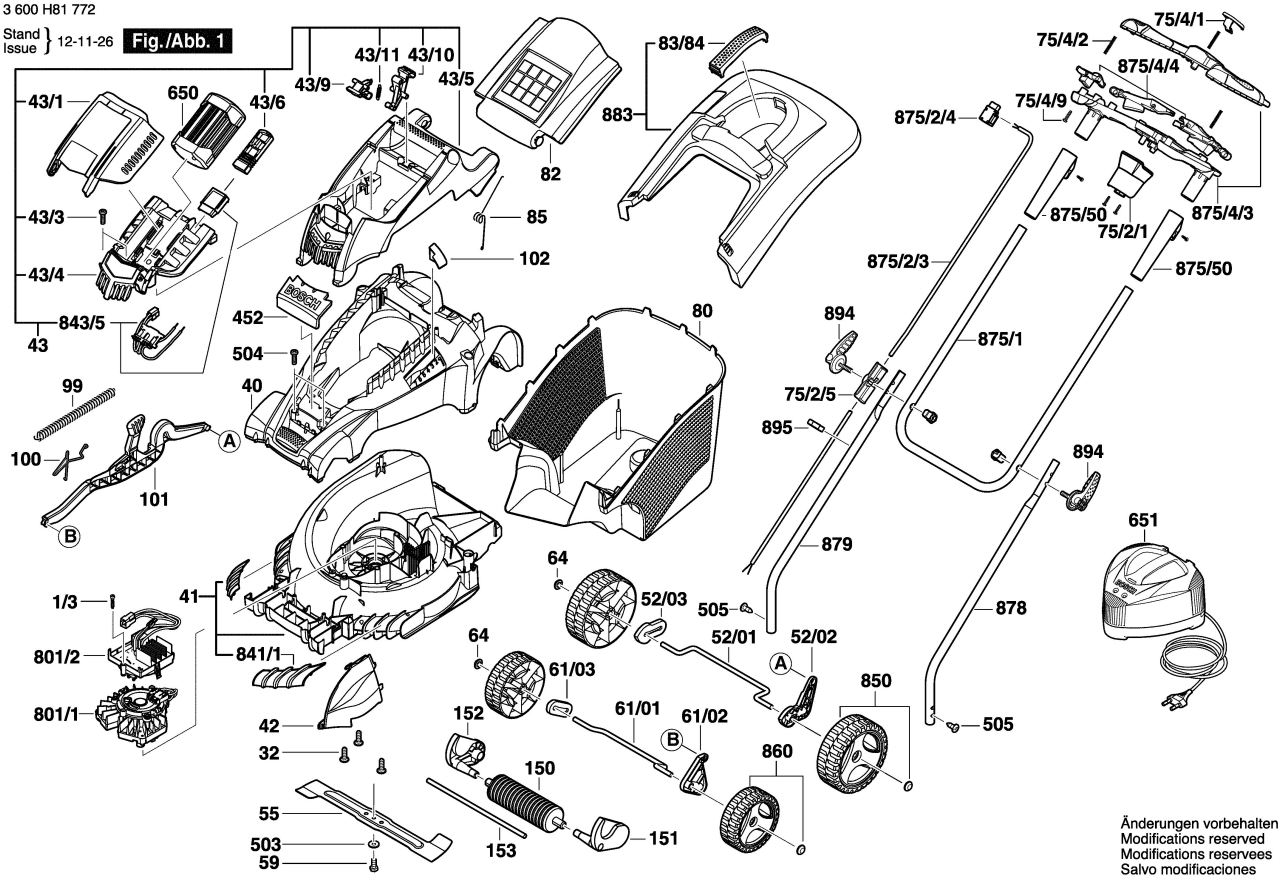

Änderungen vorbehalten
Modifications reserved
Modifications reservees
Salvo modificaciones